ТИПОВОЙ ПРОЕКТ
189-000-362.85

ОДНОЭТАЖНЫЙ ЛЕТНИЙ САДОВЫЙ ДОМИК С МАНСАРДОЙ

АЛЬБОМ I

АРХИТЕКТУРНО-СТРОИТЕЛЬНЫЕ И ЭЛЕКТРОТЕХНИЧЕСКИЕ ЧЕРТЕЖИ
СПЕЦИФИКАЦИЯ ОБОРУДОВАНИЯ

www.ArchiveCottege.ucoz.ru

21896-01
ЦЕНА 1-41

ТИПОВОЙ ПРОЕКТ

189-000-36285

ОДНОЭТАЖНЫЙ ЛЕТНИЙ САДОВЫЙ ДОМИК С МАНСАРДОЙ

АЛЬБОМ I

Альбом I – Архитектурно строительные и электротехнические чертежи Спецификация оборудования
Альбом II – Деревянные детали заводского изготовления
Альбом III – Сметы Ведомости потребности в материалах

Разработан институтом ЦНИИЭПграждансельстрой

Гл. инженер института А. П Цикунов
Гл архитектор проекта В. Н Никифоров
Гл. спец по пож безопасности Г А. Проскуряков

Рабочий проект утвержден Госгражданстроем приказ N 13 от 9 01 1986г
Рабочий проект введен в действие ЦНИИЭПграждансельстроем приказ N 01/т от 2 01 1986г

Лист	Наименование	Страница
	Титульный лист	1
I	Содержание альбома	2
	Архитектурно-строительная часть	
1	Общие данные (начало)	3
2	Общие данные (продолжение)	4
3	Общие данные (окончание)	5
4	План участка	6
5	Фасады 1-3, А-Б, 3-1, Б-А Разрезы 1-1, 2-2	7
6	Отделочные планы первого этажа и мансарды	8
7	Узлы 1÷9	9
8	Ведомость отделки помещений. Экспликация полов	
	Спецификация столярных изделий	10
9	Фундаменты План Сечения. Спецификация	11
10	Цокольное перекрытие. План Сечения Спецификация	12
11	Каркасные стены План на отм. 0.000. План мансарды	13
12	Каркасные стены Развертки	14
13	Каркасные стены. Узлы 10÷21	15
14	Каркасные стены. Развертки. Узлы 22÷29	16
15	Каркасные стены Спецификация.	17
16	Чердачное перекрытие. Сечения. Спецификация	18
17	Конструкции крыши. План стропил. Спецификация	19
18	Конструкции крыши. Разрезы 1-1, 2-2. Каркас фронтона План кровли	20
19	Конструкции крыши. Узлы 30÷36	21
20	Конструкции крыши. Узлы 37÷40	22
21	Лестница на мансарду Планы Разрезы Спецификация	23
22	Лестница на мансарду. Планы Узлы 41÷44	24
23	Крыльцо. План. Разрез 1-1 Узлы 45÷48	
	Спецификация.	25
24	Отопительная печь. Фасад. Разрезы.	
	Порядовка кладки	26
25	Отопительная печь Порядовка кладки	
	Спецификация материалов и приборов	27
	Электрическое освещение	
1	Общие данные	28
2	План осветительной сети	29
	Связь и сигнализация	
1	Общие данные	30
2	Схема расположения устройств связи.	
	План кровли.	31
3	План этажа и мансарды	32
	Спецификация оборудования	
1	Спецификация оборудования ЭО	33
2	Спецификация оборудования ЭО	34
1	Спецификация оборудования СС	35

Типовой проект 189-000-362.85 Альбом I

Инв. N подл.	Подпись и дата	Взам. инв. N
16-3366-3		

Привязан

Инв. N

Нормок.	Овакимьян	
Нач. маст.	Кацнер	
Гл. инж. м.	Овакимьян	
Гал.	Никифоров	
ГИП	Спирина	
Рук. гр.	Каменцева	
Исполн.	Митрохина	
Провер.	Каменцева	

189-000-362.85 АС

Одноэтажный летний садовый домик с мансардой

Стадия	Лист	Листов
РП	I	

Содержание альбома

ЦНИИЭП граждансельстрой

21896-01 3

Ведомость рабочих чертежей основного комплекта АС

Лист	Наименование	Страница
1	Общие данные /начало/	3
2	Общие данные /продолжение/	4
3	Общие данные /окончание/	5
4	План участка	6
5	Фасады 1-3, А-Б, 3-1, Б-А. Разрезы 1-1, 2-2	7
6	Отделочные планы первого этажа и мансарды.	8
7	Узлы 1÷9	9
8	Ведомость отделки помещений. Экспликация	
	полов Спецификация столярных изделий	10
9	Фундаменты План. Сечения. Спецификация	11
10	Цокольное перекрытие. План Сечения. Спецификация	12
11	Каркасные стены. Планы на отм 0.000 План мансарды	13
12	Каркасные стены. Развертки	14
13	Каркасные стены. Узлы 10÷21.	15
14	Каркасные стены Развертки. Узлы 22÷29.	16
15	Каркасные стены. Спецификация	17
16	Чердачное перекрытие. Сечения Спецификация	18
17	Конструкции крыши. План стропил. Спецификация	19
18	Конструкции крыши. Разрезы 1-1, 2-2	
	Каркас фронтона. План кровли	20

Лист	Наименование	Страница
19	Конструкции крыши. Узлы 30÷36	21
20	Конструкции крыши. Узлы 37÷40	22
21	Лестница на мансарду. Планы Разрезы Спецификация	23
22	Лестница на мансарду. Планы Узлы 41÷44	24
23	Крыльцо. План. Разрез 1-1 Узлы 45÷48 Спецификация	25
24	Отопительная печь. Фасад. Разрезы.	
	Порядовки кладки	26
25	Отопительная печь. Порядовка кладки	
	Спецификация материалов и приборов	27

Типовой проект привязан в соответствии с действующими нормами и правилами
Гл. арх. проекта
Гл. инж. проекта

Типовой проект соответствует действующим нормам и правилам
Гл. арх. проекта В.Н. Никифоров.
Гл. инж проекта И.В. Спирина.

Типовой проект 189-000-362 85 Альбом I

Взам. инв. № | Подпись и дата | Инв. № подл. 16-3366-4

Инв. №

Нач. отдела	Овакимьян	
Нач. маст.	Кацнер	
Гл. инж. М	Овакимьян	
ГАП	Никифоров	
ГИП	Спирина	
Рук. гр.	Матыцина	

Привязан

189-000-362.85 АС

Одноэтажный летний садовый домик с мансардой

Стадия	Лист	Листов
РП	1	

Общие данные (начало)

ЦНИИЭП гражданстройпроект

21896-01 4

Типовой проект 189-000-362 85, альбом I

Ведомость основных комплектов рабочих чертежей

Обозначение	Наименование	Примечание
АС	Архитектурно-строительная часть	3÷27 стр.
ЭО	Электрическое освещение	28÷29 стр.
СС	Связь и сигнализация	30÷32 стр.
СО	Спецификация оборудования	33÷35 стр.

Общая часть

Типовой проект одноэтажного летнего садового домика с мансардой деревянной каркасной конструкции разработан на основании поручения Госгражданстроя - письмо №3-2147 от 10 декабря 1985 года и задания на разработку типового проекта, утвержденного Госгражданстроем 10 декабря 1985 года.

Область применения

Проект разработан для строительства в I В климатическом подрайоне, II климатическом районе с обычными геологическими условиями, с расчетной температурой наружного воздуха -10°С (октябрь месяц)

Нормативные данные

Снеговая нагрузка — 100 кгс/м² (0,98 кПа)
Скоростной напор ветра — 45 кгс/м² (0,44 кПа)
Условное значение расчетного давления на грунт — 2 кгс/м² (0,20 МПа)

Характеристика здания

Класс здания — IV
Степень долговечности — III
Степень огнестойкости — V
Ориентация — свободная

Указания по производству работ

Перед началом производства работ проект домика должен быть согласован с соответствующими организациями, привязан к местным условиям с учетом категории грунта, уровня грунтовых вод, горизонтальной и вертикальной планировки и общего благоустройства поселка.

Перед началом монтажа необходимо проверить комплектность и качество изделий и деталей заводского изготовления. Детали и изделия должны храниться рассортированными по типам и размерам, уложенными в штабели на прокладках в условиях не допускающих их увлажнения, деформации и загрязнения, т.е под навесом или укрытыми брезентом, независимо от погоды

Защита деревянных деталей от биоразрушения

Детали и изделия деревянных конструкций должны быть защищены от биоразрушения в соответствии с ГОСТ 11047-72 с применением средств и способов защиты, указанных в ГОСТ 20022.0-82

Указания по производству работ в зимнее время

При производстве работ в зимних условиях руководствоваться указаниями соответствующих разделов глав СНиП III-8-76, СНиП III-15-76 При возведении монолитных бутобетонных фундаментов обеспечить условия укладки и твердения бетонной смеси при положительной температуре Укладка бетона на мерзлый грунт не допускается. Засыпку котлована выполнять местным талым грунтом

НОР КОНТ	ОВАКИМЬЯН		
НАЧ МАС	КАЦНЕР		
ГА.ИН М.	ОВАКИМЬЯН		
ГАП	НИКИФОРОВ		
ГИП.	СПИРИНА		
РУК. ГР.	КАМЕНЦЕВА		
ИСПОЛНИТ	МИТРОХИНА		
ПРОВЕР.	КАМЕНЦЕВА		

189-000-362.85 АС

Одноэтажный летний садовый домик с мансардой

Стадия	Лист	Листов
РП	2	

Общие данные (продолжение)

ЦНИИЭП гражданстрой

Привязан

Инв. N

Инв. N подл. 16-3366-5 | Подпись и дата | Взам. инв. N

21896-01 5

Типовой проект 189-000-362 85, альбом I

Ведомость ссылочных документов

Обозначение	Наименование	Примечание
ГОСТ 10178 – 76*	Портландцемент и шлакопортландцемент	
ГОСТ 530 – 80	Кирпич и камни керамические	
ГОСТ 20430 – 84	Листы асбестоцементные волнистые	
	среднего профиля ПО/150 и детали к ним	
ГОСТ 18124 – 75*	Листы асбестоцементные плоские	
ГОСТ 6266 – 81*	Листы гипсокартонные	
ГОСТ 9573 – 82	Плиты и маты теплоизоляционные	
	из минеральной ваты на синтетическом	
	связующем	
ГОСТ 11047 – 72	Детали и изделия деревянные для ма-	
	лоэтажных жилых и общественных	
	зданий	
ГОСТ 8242 – 75	Детали деревянные фрезерованные	
	для строительства	
ГОСТ 24454 – 80Е	Пиломатериалы хвойных пород	
ГОСТ 10999 – 76	Толь гидроизоляционный	
ГОСТ 2228 – 81Е	Бумага мешочная	
ГОСТ 6810 – 81*	Обои бумажные	
ГОСТ 103 – 76*	Сталь прокатная полосовая	
ГОСТ 9870 – 61*	Гвозди проволочные оцинкованные	
	для асбестоцементной кровли	
ГОСТ 4028 – 63*	Гвозди строительные	
ТУ 13-444-79	Плиты древесноволокнистые	
	сухого способа производства	
ГОСТ 19904 – 74	Сталь тонколистовая	
ТУ 6527-26-84	Доски пола	

Обозначение	Наименование	Примечание
ГОСТ 645 – 79Е*	Краски масляные и алкидные	
	цветные густотертые для внутрен-	
	них работ	
Серия 1.136 10	Двери деревянные внутренние для	
	жилых и общественных зданий	
ГОСТ 26601-85	Окна и балконные двери деревян-	
	ные для малоэтажных жилых домов	
ГОСТ 10354-82	Полиэтиленовая пленка	
ГОСТ 4598-74*	Плиты древесноволокнистые	

Ведомость спецификаций

Лист	Наименование	Страница
8	Спецификация столярных изделий	10
9	Фундаменты	11
10	Цокольное перекрытие	12
15	Каркасные стены	17
17	Конструкции крыши	19
21	Конструкции лестницы	23
23	Крыльцо	25
25	Отопительная печь	27
16	Чердачное перекрытие	18

Привязан

Инв N

Нор конт	Овакимьян	
Нач маст	Кацнер	
Гл ин м.	Овакимьян	
ГАП	Никифоров	
ГИП	Спирина	
Рук груп	Каменцева	
Исполн.	Митрохина	
Проверил	Каменцева	

189-000-362 85 АС

Одноэтажный летний садовый домик с мансардой

Стадия	Лист	Листов
РП	3	

Общие данные (окончание)

ЦНИИЭП граждансельстрои

Инв N подл. | Подпись и дата | Взам инв N

16-3366-6

21896-01 6

ТИПОВОЙ ПРОЕКТ 189-000-362.85, АЛЬБОМ I

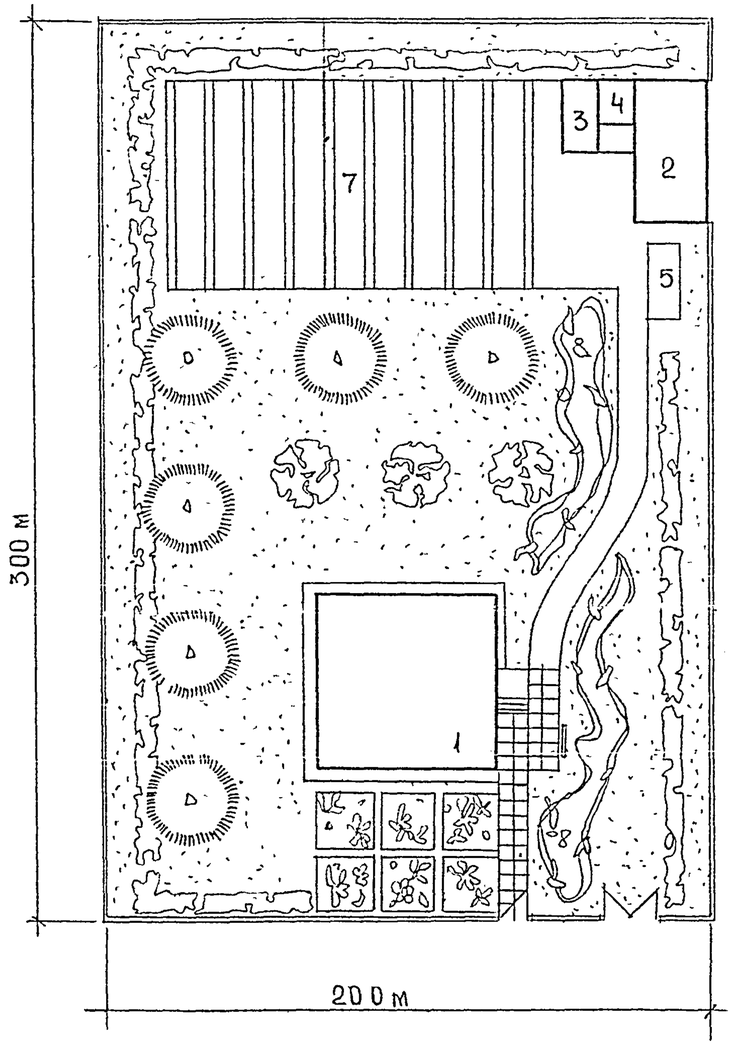

ЭКСПЛИКАЦИЯ

1. ЛЕТНИЙ САДОВЫЙ ДОМИК
2. ХОЗЯЙСТВЕННЫЙ САРАЙ
3. ДУШ
4. ТУАЛЕТ
5 КОМПОСТНАЯ ЯМА
6 ФРУКТОВЫЙ САД
7 ОГОРОД
8 ЦВЕТНИК

НОРМОК.	ОВАКИМЬЯН		
НАЧ МАС.	КАЦНЕР		
ГЛ ИН М	ОВАКИМЬЯН		
ГАП	НИКИФОРОВ		
ГИП	СПИРИНА		
ИСПОЛН	НИХАМОВСКИЙ		
ПРОВЕРИЛ	НИКИФОРОВ		

189-000-362.85 АС

ОДНОЭТАЖНЫЙ ЛЕТНИЙ САДОВЫЙ ДОМИК С МАНСАРДОЙ

СТАДИЯ	ЛИСТ	ЛИСТОВ
Р.П.	4	

План участка

ЦНИИЭП ГРАЖДАНСЕЛЬСТРОЙ

ПРИВЯЗАН

ИНВ N

ИНВ. N ПОДЛ | ПОДПИСЬ И ДАТА | ВЗАМ ИНВ N

16-3366-7

21896-01 7

ТИПОВОЙ ПРОЕКТ 189-000-362.85 АЛЬБОМ I

Фасад 1-3

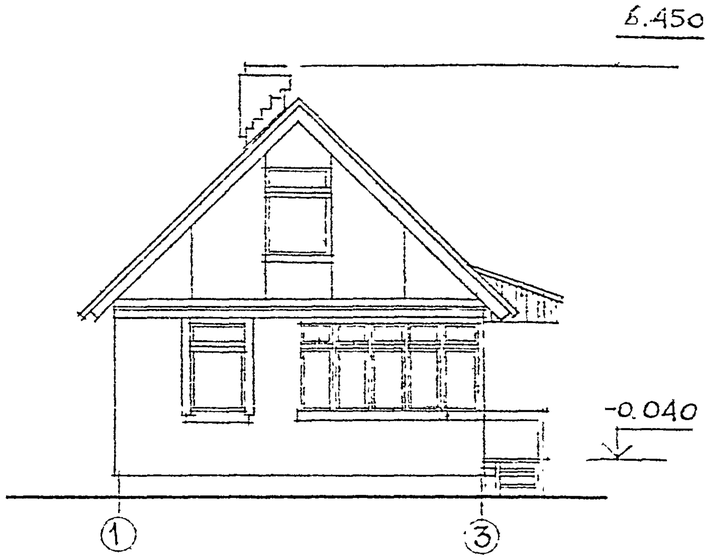

Фасад А-Б

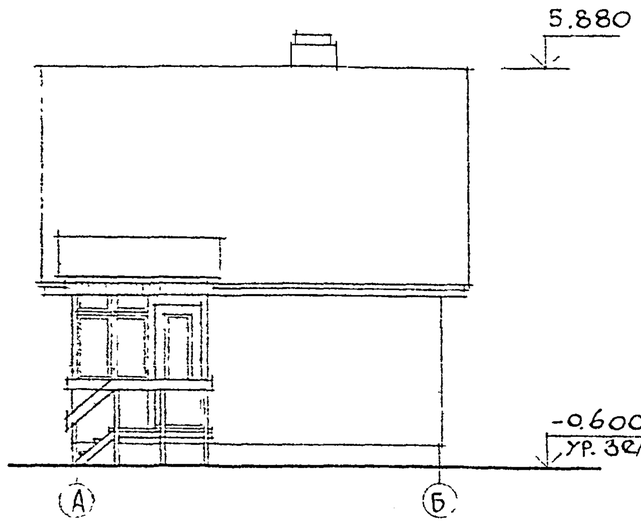

Фасад 3-1

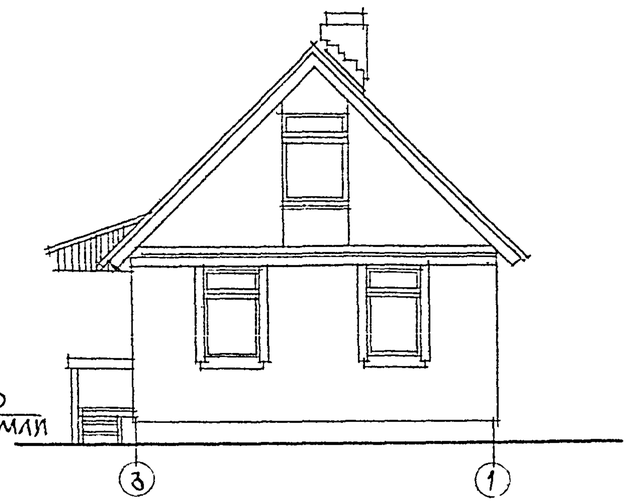

Фасад Б-А

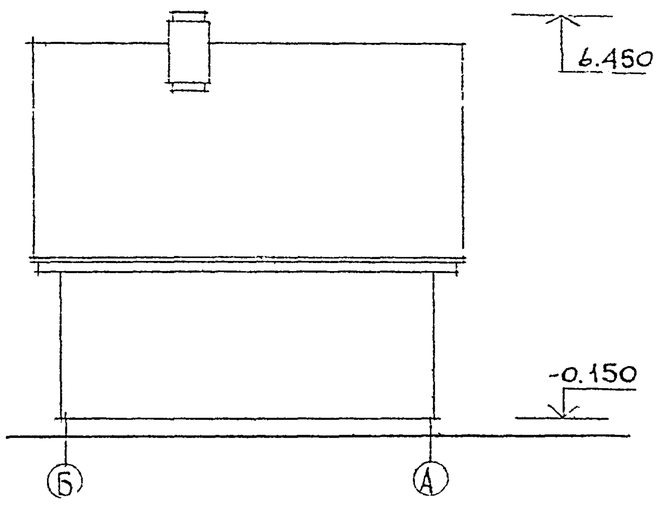

Разрез 1-1

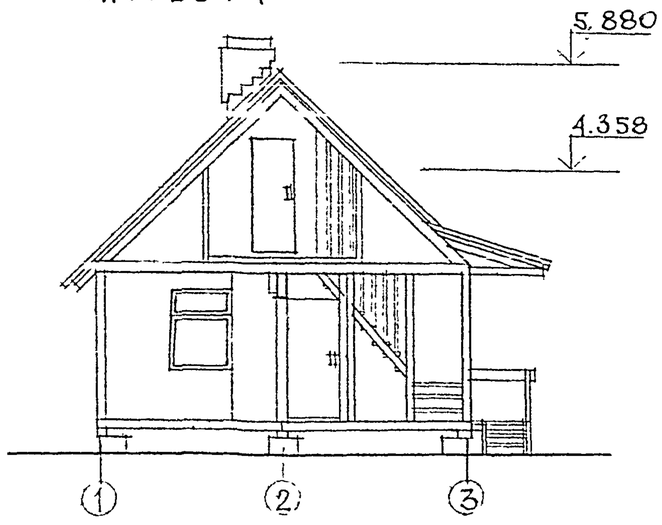

Разрез 2-2

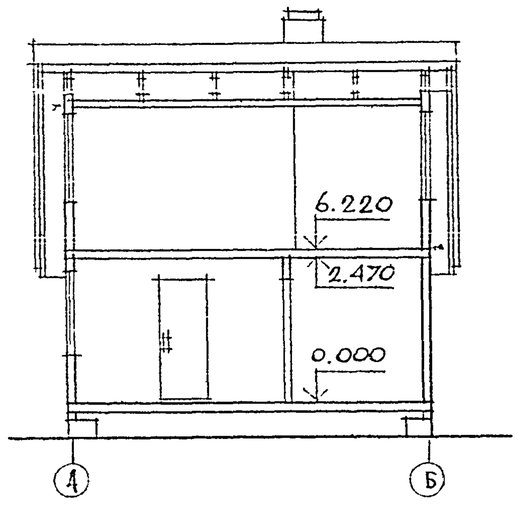

Маркировку сеч. 1-1 и 2-2 см. лист 6.

Нормок	Овакимьян		
Нач мас	Кацнер		
Гл инж М	Овакимьян		
ГАП	Никифоров		
ГИП	Спирина		
Испол.	Нихамовский		
Провер	Никифоров		

Привязан

Инв N

189-000-362.85 АС

Одноэтажный летний садовый домик с мансардой

Стадия	Лист	Листов
Р П	5	

Фасады 1-3, А-Б, 3-1, Б-А
Разрезы 1-1, 2-2

ЦНИИЭП граждансельстроя

21896-01 8

Инв N подл 16-3366-8 | Подпись и дата | Взам. инв. N

ТИПОВОЙ ПРОЕКТ 189-000-362.85 АЛЬБОМ I

План на отм 0.000

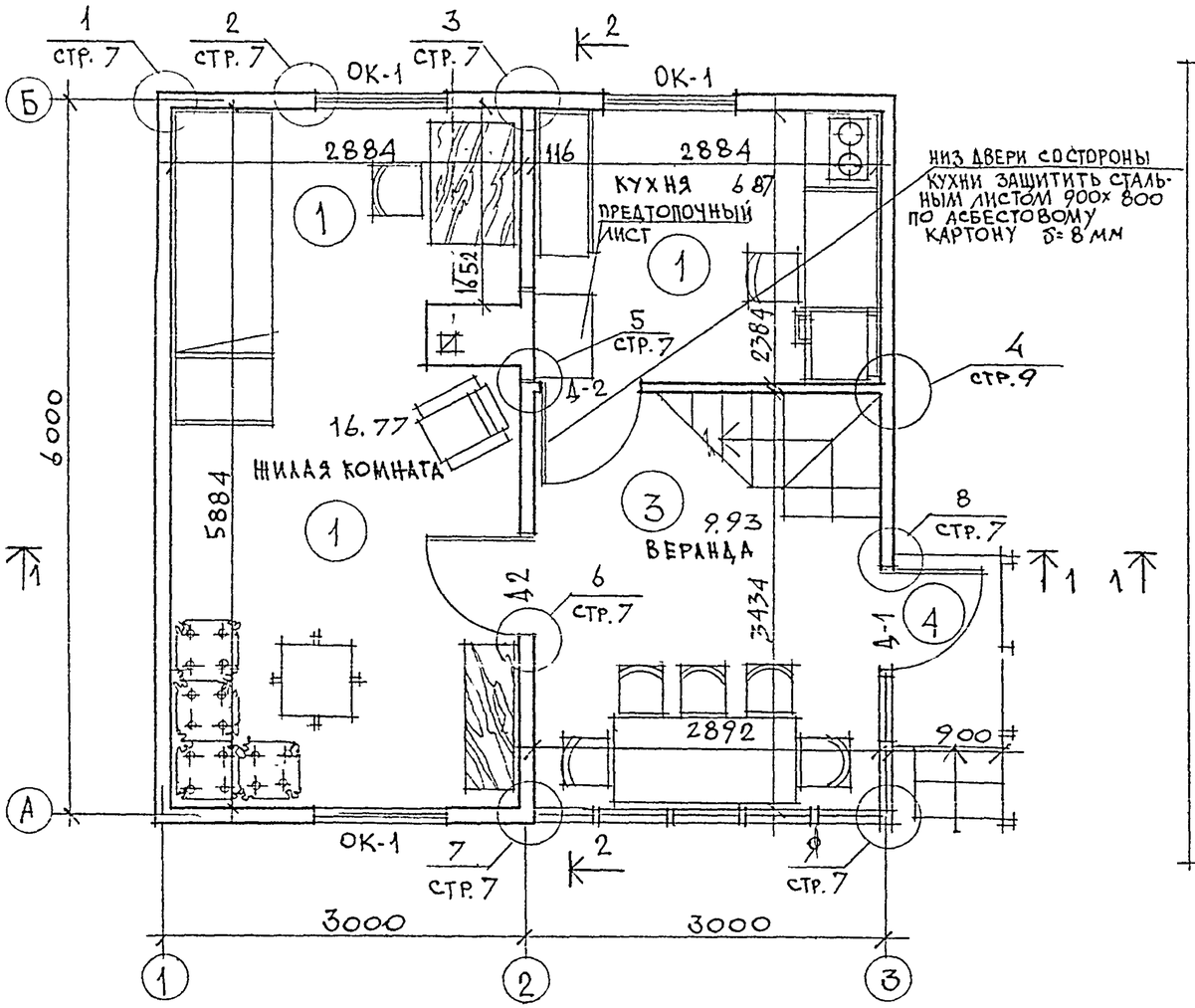

План на отм. 6.220

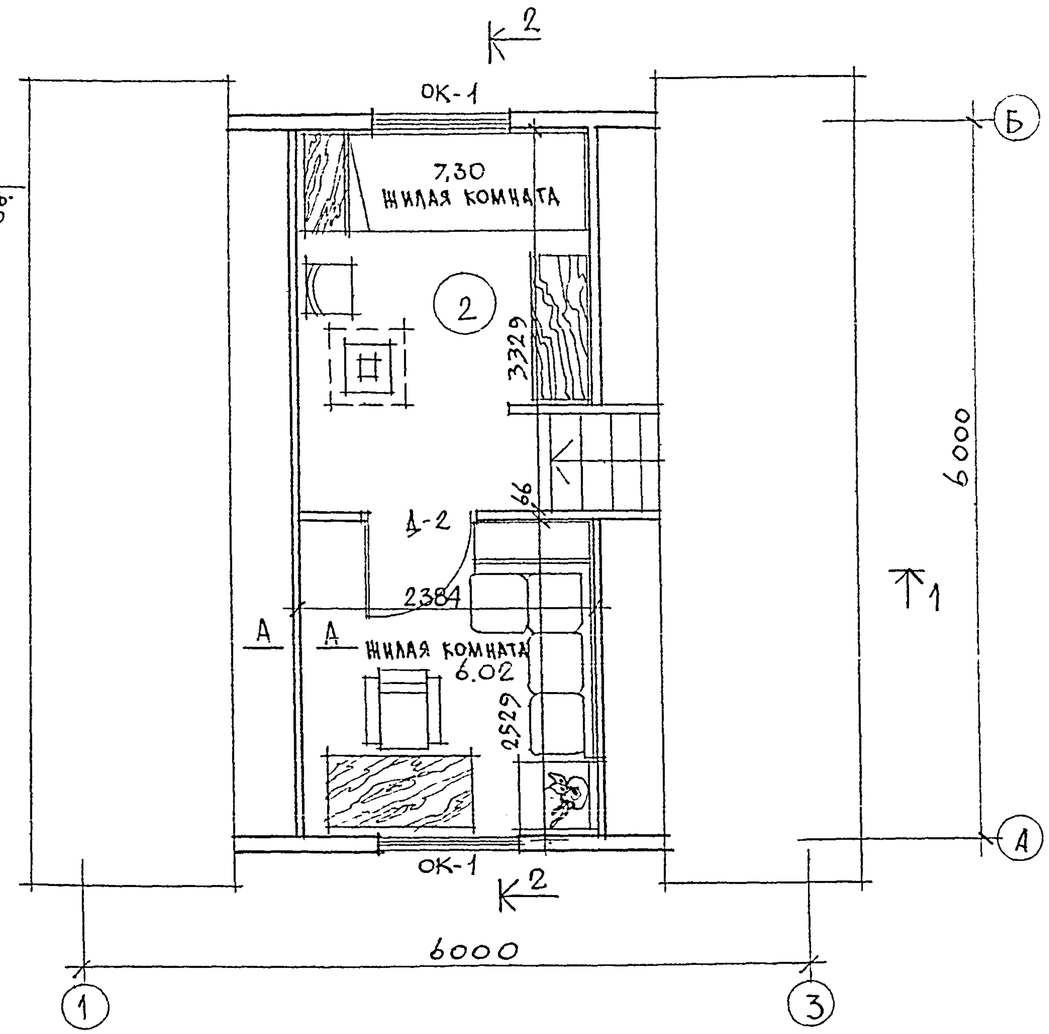

Газоснабжение - бытовая газовая плита от индивидуальной балонной установки.

Данный лист см. совместно с листами 5, 7 (разрезы 1-1, 2-2, маркировка узлов).

Нормок.	Овакимьян	
Нач. маст.	Кацнер	
Гл. инж. м.	Овакимьян	
ГАП	Никифоров	
ГИП	Спирина	
Исполн.	Нихамовский	
Провер.	Никифоров	

Привязан

Инв №

189-000-362.85 АС

Одноэтажный летний садовый домик с мансардой

Отделочные планы первого этажа и мансарды

Стадия	Лист	Листов
РП	6	

ЦНИИЭП гражданселькстрой

Инв. № подл. 16-3366-9 | Подпись и дата | Взам. инв. №

21896-01 9

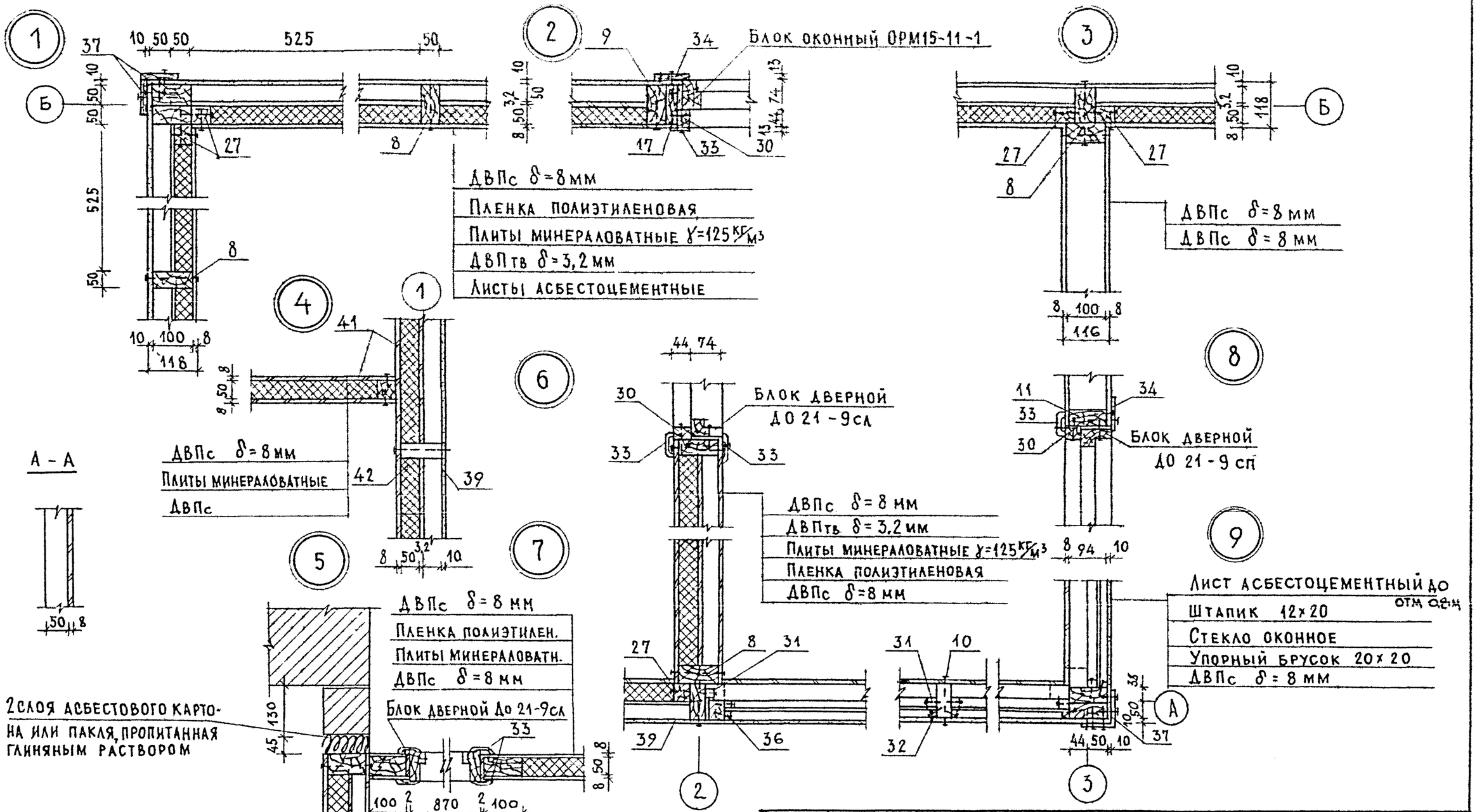

1. Каркас собирать на гв. К4×100 ГОСТ 4028-63* 2 шт. в пересечениях.
2. Обшивку из ДВП крепить гв. 2,5×40 ГОСТ 4029-63* с шагом 100-120мм.
3. Асбестоцементные листы крепить к каркасу шурупами 1-3,5×40.016 ГОСТ-1145-80 с шагом 200 мм.
4. Данный лист см. совместно с листом 6 (маркировка узлов на плане)

Нормокон	Овакимьян		
Нач. маст	Кацнер		
Гл. инж. п	Овакимьян		
ГАП	Никифоров		
ГИП	Спирина		
Рук. гр.	Матыцина		
Исполн.	Матыцина		
Провер.	Каменцева		

Привязан

Инв. №

189-000-362.85 АС

Одноэтажный летний садовый домик с мансардой

Стадия	Лист	Листов
Р. П.	7	

Узлы 1÷9

ЦНИИЭП гражданселькстрой

21896-01 10

Инв. N подл. 16-3366-10 | Подпись и дата | Взам. инв. №

Ведомость отделки помещений

Наименование	Потолок		Стены, перегородки		Примечания
	Площадь	Вид отделки	Площадь	Вид отделки	
Жилые комнаты,	39,01	Улучшенные обои	62,45	Улучшенные обои	
Кухня	6,87	Водоэмульсионная краска	17,50	Моющиеся обои	В месте установки газовой плиты угол от пола обшить оцинкованной сталью δ=0,65 мм по 2 слоям асбестового картона размером 2×(740×1600 мм)
Веранда	6,70	Масляная окраска	17,75	Масляная окраска	

Спецификация столярных изделий

Марка	Обозначение	Наименование	Кол.	Примечания
		Внутренние двери		
Д-1	Серия 1.136-10	ДО 21-9сп	1	
Д-2	Серия 1.136-10	ДО 21-9сл	3	
		Окна		
ОК-1	ГОСТ 26601-85	ОРМ 15-11-1	5	

Экспликация полов

Наименование помещений	Тип пола по проекту	Схема пола	Элементы пола и их толщины	Площадь пола м²
Жилые комнаты первого этажа	1		Шпунтованные доски 22 мм Полиэтиленовая пленка Минераловатные плиты 80 мм 2 слоя мешочной бумаги Обрезные доски 16 мм	23,64
Жилые комнаты мансарды	2		Шпунтованные доски 22 мм Минераловатные плиты 50 мм Полиэтиленовая пленка ДВПс твердая 8 мм	13,32
Веранда (крыльцо)	3 (4)	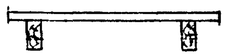	Шпунтованные доски 22(28) мм Балки перекрытия 100 мм	9,93 (1,00)

Данный лист см совместно с листом 6 (планы).

Нормок	Овакимьян		
Нач. мас.	Кацнер		
Гл. ин. м.	Овакимьян		
ГАП	Никифоров		
ГИП	Спирина		
Исполн.	Нихамовский		
Провер.	Никифоров		

Привязан

Инв. N

189-000-362.85 АС

Одноэтажный летний садовый домик с мансардой

Стадия	Лист	Листов
Р.П.	8	

Ведомость отделки помещений. Экспликация полов. Спецификация столярных изделий.

ЦНИИЭП гражданстельстрой

21896-01 11

Инв. N подл. | Подпись и дата | Взам. инв. N | 16-3366 11

ТИПОВОЙ ПРОЕКТ 189-000-362.85, АЛЬБОМ I

ПЛАН

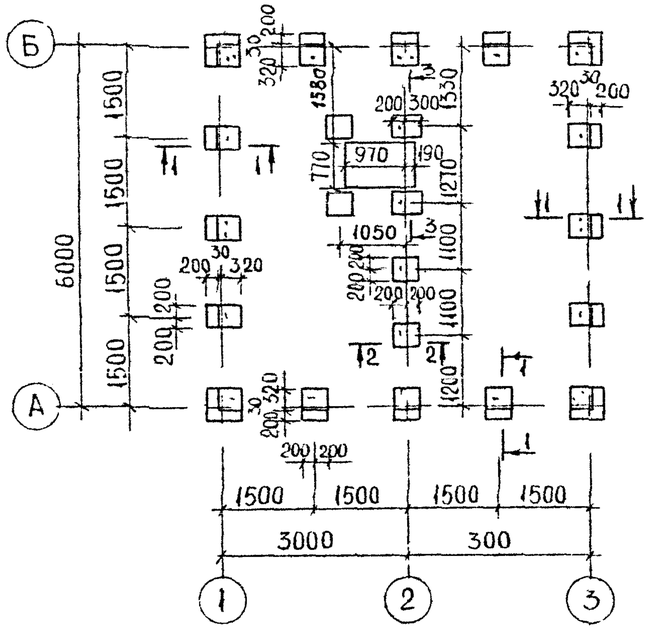

СХЕМА РАСЧЕТНЫХ СЕЧЕНИЙ

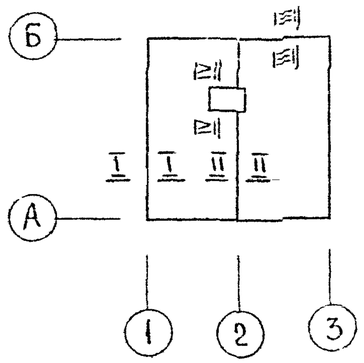

ТАБЛИЦА НОРМАТИВНЫХ НАГРУЗОК НА ФУНДАМЕНТЫ

№№ СЕЧЕНИЙ	НАГРУЗКА Т./М.П.	ОТМЕТКА, НА КОТОРУЮ ДАНА НАГРУЗКА
I-I	0,75	-0,250
II-II	1,50	-0,250
III-III	0,10	-0,250
IV-IV	3,5т	-0,150

МАРКА, ПОЗ.	ОБОЗНАЧЕНИЕ	НАИМЕНОВАНИЕ	КОЛ-ВО ШТ	ОБЪЕМ (МАССА) ЕДИН. М³, (КГ)	ПРИМЕЧАНИЕ
1	—	БУТОБЕТОН М50	2,9	—	М³
2	—	ЦЕМЕНТНО-ПЕСЧАНАЯ СТЯЖКА ТОЛЩИНОЙ 20 ММ	3,5	—	М²
3	АЛЬБОМ II, СТР. 18	АНКЕР А-1	30	(0,22)	

3 – 3

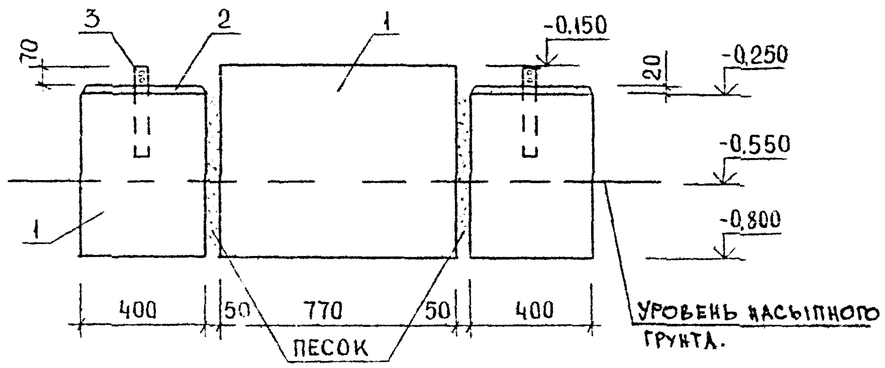

1 – 1

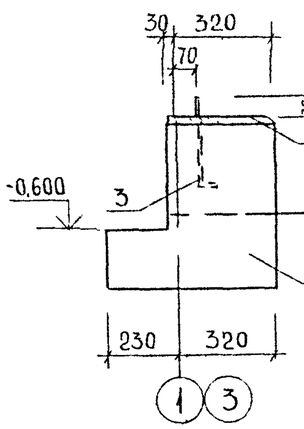

2 – 2

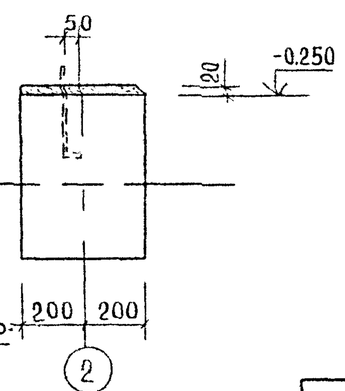

1. ФУНДАМЕНТЫ РАЗРАБОТАНЫ ДЛЯ СТРОИТЕЛЬСТВА НА ПЛОЩАДКЕ СО СПОКОЙНЫМ РЕЛЬЕФОМ ПРИ СУХИХ НЕПУЧИНИСТЫХ ГРУНТАХ С УСЛОВНЫМ ЗНАЧЕНИЕМ РАСЧЕТНОГО ДАВЛЕНИЯ НА ГРУНТ 2 КГС/СМ²
2. ПРИ ПРИВЯЗКЕ ПРОЕКТА ФУНДАМЕНТЫ ДОЛЖНЫ БЫТЬ ПЕРЕРАБОТАНЫ В СООТВЕТСТВИИ СО СНиП II-15-74
3. ПО ВЕРХУ СТОЛБЧАТЫХ ФУНДАМЕНТОВ ВЫПОЛНЯЕТСЯ ВЫРАВНИВАЮЩАЯ СТЯЖКА ТОЛЩИНОЙ 20 ММ, ПО СТЯЖКЕ В КАЧЕСТВЕ ГОРИЗОНТАЛЬНОЙ ГИДРОИЗОЛЯЦИИ УКЛАДЫВАЮТСЯ 2 СЛОЯ ТОЛЯ НАСУХО.
4. ПРИ УСТРОЙСТВЕ ЦОКОЛЬНОГО ПЕРЕКРЫТИЯ ИЗ НЕОБРЕЗНЫХ ДОСОК (ВАРИАНТ) ХИМИЧЕСКАЯ ЗАЩИТА ИХ ДОЛЖНА ПРОИЗВОДИТЬСЯ В СООТВЕТСТВИИ С ТРЕБОВАНИЯМИ ГОСТ 20022.9-76* С ПОМОЩЬЮ КИСТИ ИЛИ ПОГРУЖЕНИЯ С ОБЯЗАТЕЛЬНЫМ ПРЕДВАРИТЕЛЬНЫМ УДАЛЕНИЕМ КОРЫ И ЛУБА.
5. ВОКРУГ ДОМИКА ВЫПОЛНИТЬ ГЛИНОБЕТОННУЮ ОТМОСТКУ ШИРИНОЙ 750 ММ С УКЛОНОМ 0,03 ПО СЕРИИ 2.110-1 ВЫП.1.
6. ЗА ОТНОСИТЕЛЬНУЮ ОТМЕТКУ 0.000 ПРИНЯТЬ ОТМЕТКУ ЧИСТОГО ПОЛА
7. РАЗМЕР ВКЛЮЧЕНИЙ БУТОВЫХ КАМНЕЙ В БУТОБЕТОНЕ ДОЛЖЕН БЫТЬ НЕ БОЛЕЕ 70 ММ.
8. СТОЛБЧАТЫЕ ФУНДАМЕНТЫ БЕТОНИРУЮТСЯ В ОПАЛУБКЕ ЗА ОДИН ПРИЕМ.

ВЗАМ. ИНВ. N | ПОДПИСЬ И ДАТА | ИНВ. N ПОДЛ. 16-3366-12

ПРИВЯЗАН

ИНВ N

НАЧ. МАС.	КАЦНЕР	
ГЛ. ИН. М	ОВАКИМЬЯН	
ГАП	НИКИФОРОВ	
ГИП	СПИРИНА	
РУК. ГР.	КАМЕНЦЕВА	
ИСПОЛН.	ИВАНОВ	
ПРОВЕР.	КАМЕНЦЕВА	

189-000-362.85 АС

ОДНОЭТАЖНЫЙ ЛЕТНИЙ САДОВЫЙ ДОМИК С МАНСАРДОЙ

ФУНДАМЕНТЫ. ПЛАН. СЕЧЕНИЯ. СПЕЦИФИКАЦИЯ

СТАДИЯ	ЛИСТ	ЛИСТОВ
Р.П	9	

ЦНИИЭП ГРАЖДАНСЕЛЬСТРОЙ

21896-01 12

ПЛАН

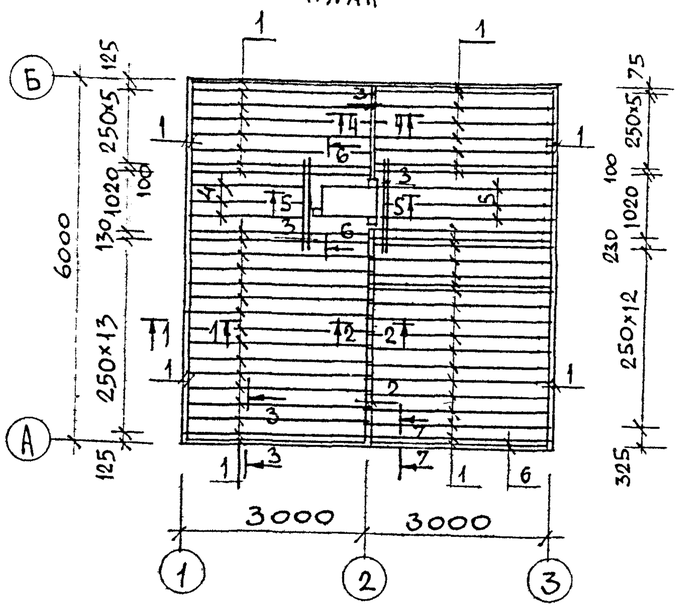

7-7

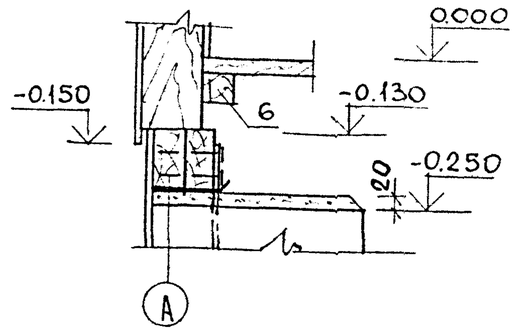

А-А

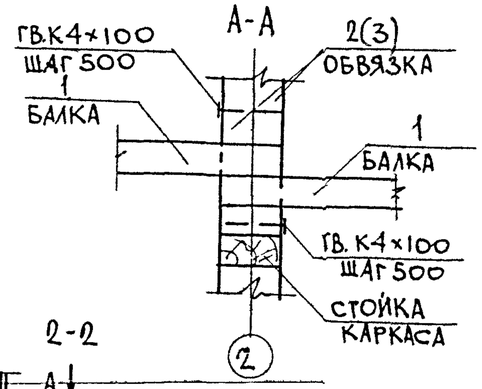

ПОЗ	ОБОЗНАЧЕНИЕ	НАИМЕНОВАНИЕ	КОЛ-ВО	ОБЪЕМ (МАССА) ЕДИН. М³ (КГ)	ПРИМЕЧ.
1	АЛЬБОМ III СТР. 6	ОБВЯЗКА, БАЛКА 5.10.31	61	0.0155	
2	АЛЬБОМ III СТР 6	ОБВЯЗКА 5.10.36	2	0.0179	
3	АЛЬБОМ III СТР. 7	ОБВЯЗКА, БАЛКА 5.10.15	6	0.0077	
4	АЛЬБОМ III СТР. 6	БАЛКА 5.10.28	3	0.0140	
5	АЛЬБОМ III СТР. 7	БАЛКА 5.10.20	3	0.0100	
6	АЛЬБОМ III СТР. 8	БРУСОК 5.5.29	1	0.0073	
7	АЛЬБОМ III СТР. 8	ДОСКИ ПОДШИВКИ 1.10 П.М	2410	0.0016	П.М
8	ТУ 65.27-26-84	ДОСКА ПОЛА 2.10 П М С	4149	0.0025	П.М
9	ГОСТ 8242-72 ТИП 4	ПЛИНТУС ТИП-4 1.5 П.МС	409	0.0010	П/М
10	ГОСТ 9573-82	ПЛИТЫ МИНЕРАЛОВАТНЫЕ	1.9	—	М³
11	ГОСТ 10354-82	ПЛЕНКА ПОЛИЭТИЛЕНОВАЯ	25	—	М²
12	ГОСТ 2228-81Е	БУМАГА МЕШОЧНАЯ	50	—	М²
13	ГОСТ 18124-75*	АСБЕСТОЦЕМЕНТНЫЕ ЛИСТЫ	7,2	—	М²

1-1

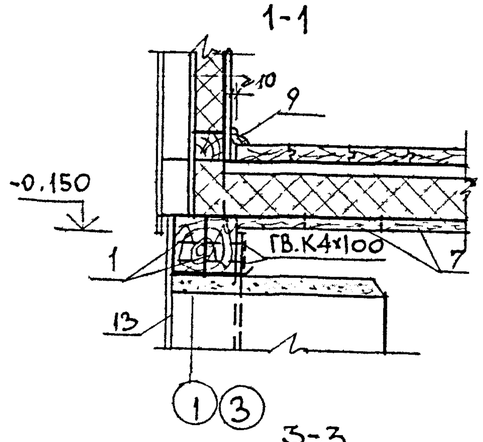

2-2

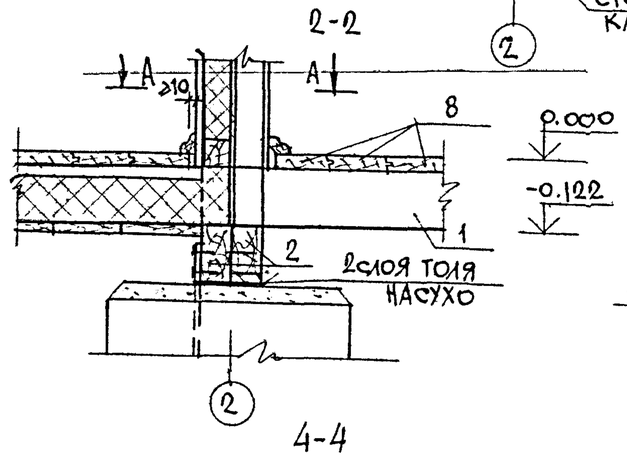

5-5

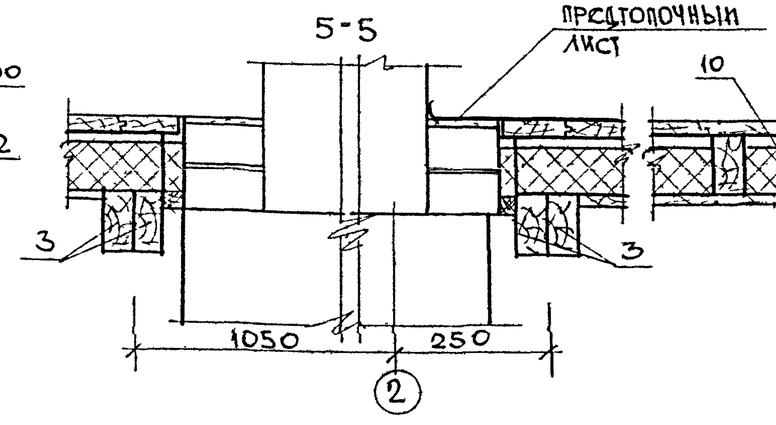

6-6

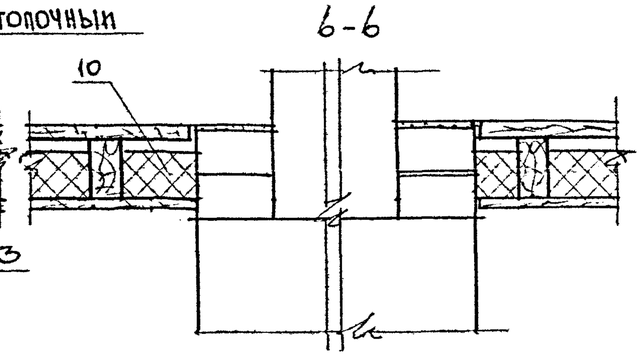

3-3

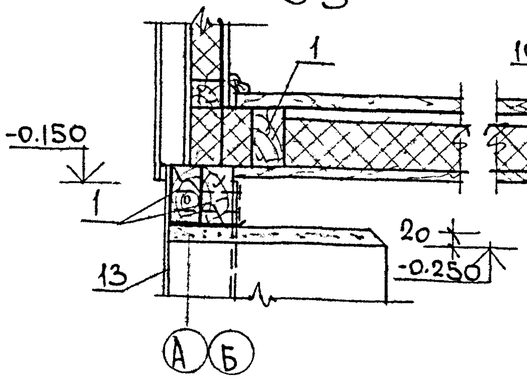

4-4

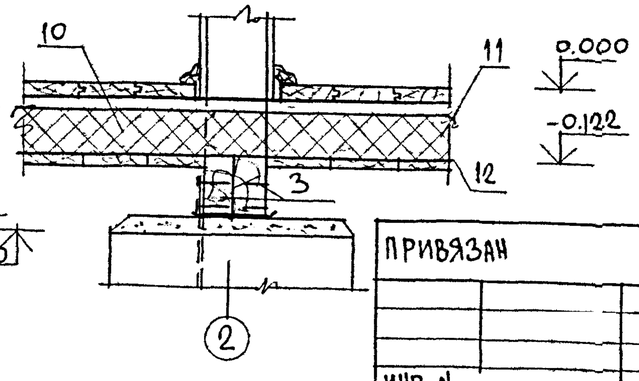

Данный лист см. с листом 9 (фундаменты).

НОРМОК.	ОВАКИМЬЯН		
НАЧ. МАСТ	КАЦНЕР		
ГЛ. ИНЖ. М.	ОВАКИМЬЯН		
ГАП	НИКИФОРОВ		
ГИП	СПИРИНА		
РУК. ГР.	КАМЕНЦЕВА		
ИСПОЛН.	ИВАНОВ		
ПРОВЕР.	ЧЕРКАШИНА		

ПРИВЯЗАН

ИНВ. N

189-000-362.85 АС

Одноэтажный летний садовый домик с мансардой

СТАДИЯ	ЛИСТ	ЛИСТОВ
Р. П	10	

Цокольное перекрытие. План. Сечения. Спецификация.

ЦНИИЭП ГРАЖДАНСЕЛЬСТРОЙ

21896-01 13

ТИПОВОЙ ПРОЕКТ 189-000-362.85 АЛЬБОМ I

ИНВ. N ПОДЛ.	ПОДПИСЬ И ДАТА	ВЗАМ. ИНВ. N
16-3366-13		

ТИПОВОЙ ПРОЕКТ 189-000-362.85 АЛЬБОМ I

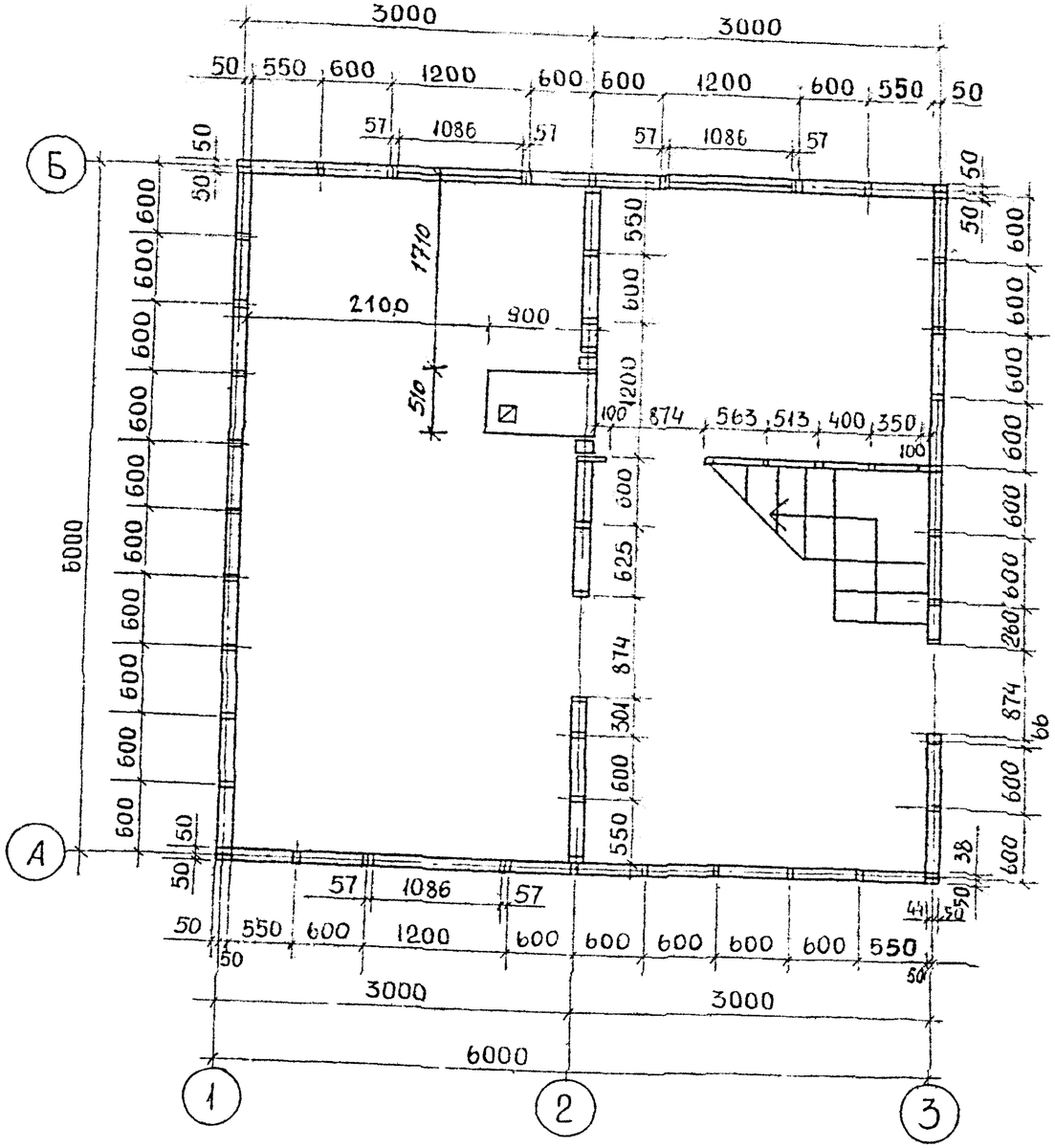

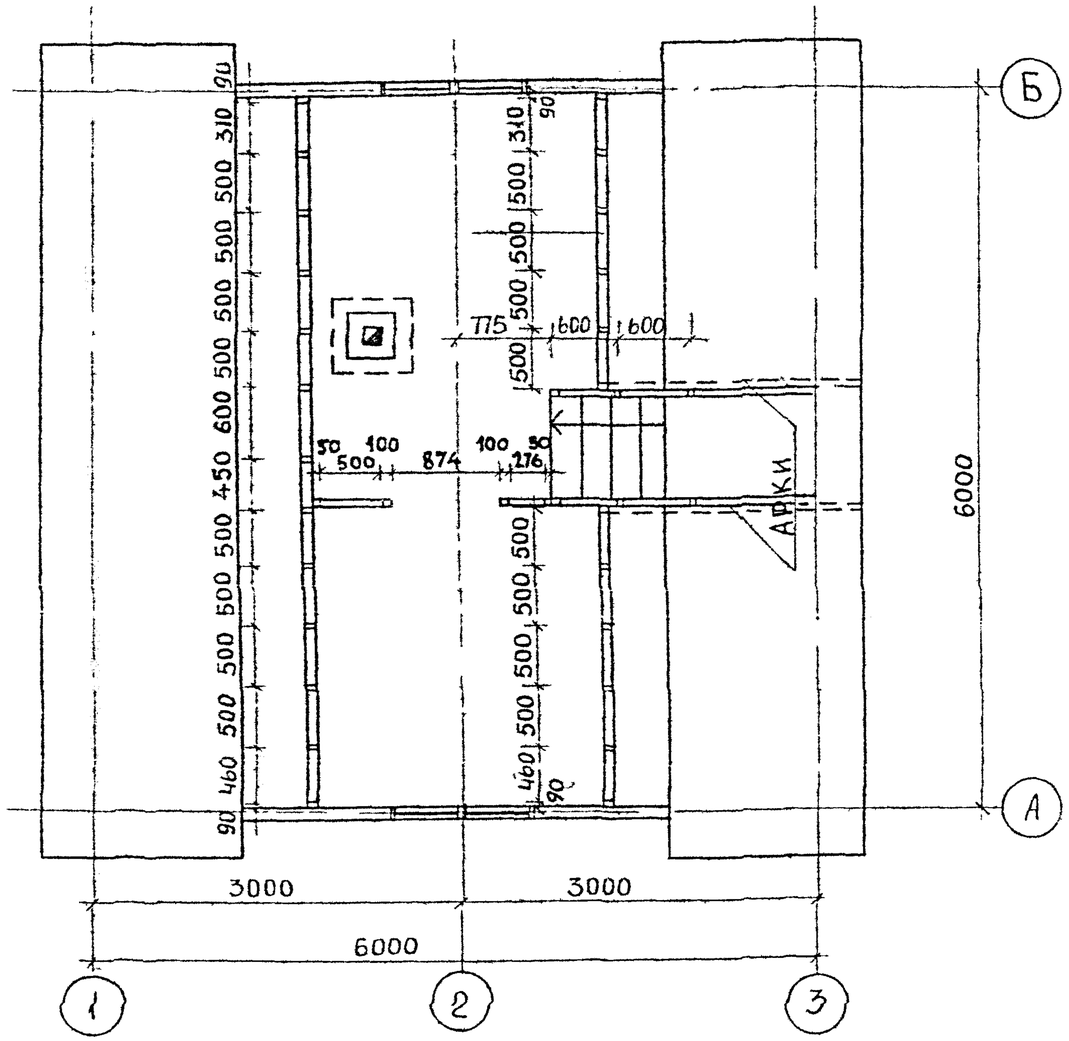

Лист см. совместно с листами 13, 14, 15, 12 (каркасы стен; узлы; спецификация)

НОРМОК	ОВАКИМЬЯН		
НАЧ.МАС	КАЦНЕР		
ГЛ.ИН.М.	ОВАКИМЬЯН		
ГАП	НИКИФОРОВ		
ГИП	СПИРИНА		
РЧК.ГР.	МАТЫЦИНА		
ИСПОЛНИЛ	БАЖИНА		
ПРОВЕРИЛ	МАТЫЦИНА		

189-000-362.85 АС

Одноэтажный летний садовый домик с мансардой.

СТАДИЯ	ЛИСТ	ЛИСТОВ
Р.П	11	

Каркасные стены План на отм. 0,000 План мансарды.

ЦНИИЭП граждансельстрой

ПРИВЯЗАН

ИНВ. N

ИНВ. N ПОДЛ. | ПОДПИСЬ И ДАТА | ВЗАМ. ИНВ. N

16-3366-14

21896-01 14

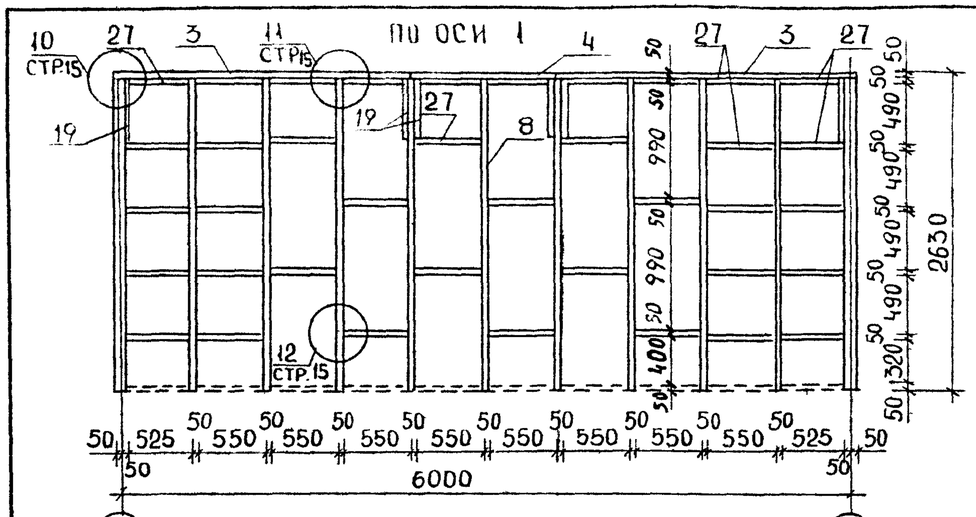

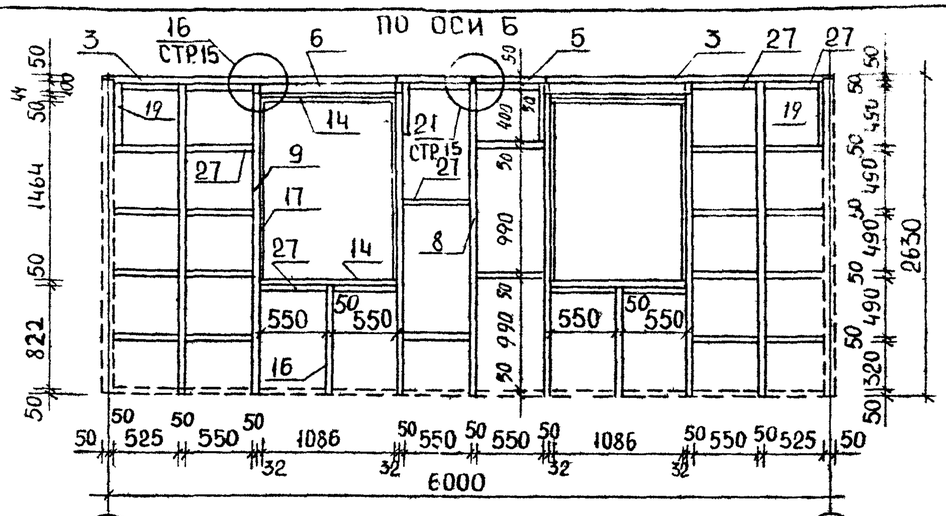

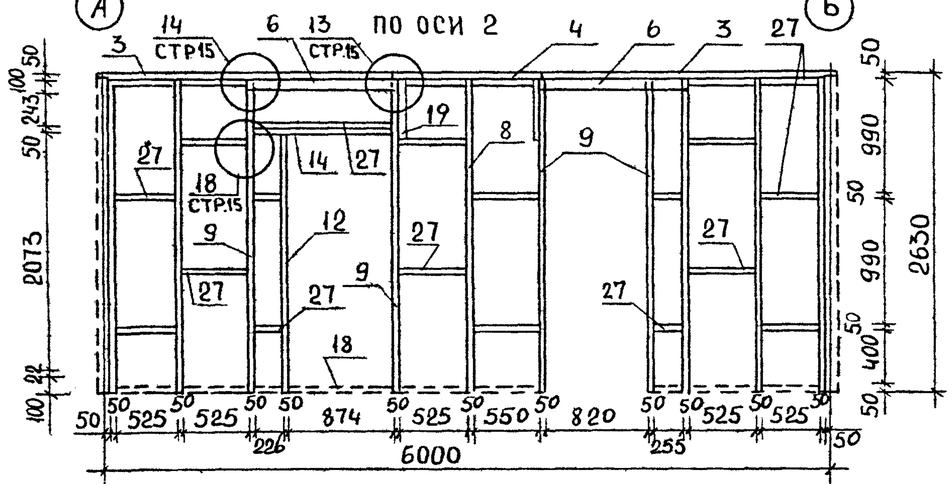

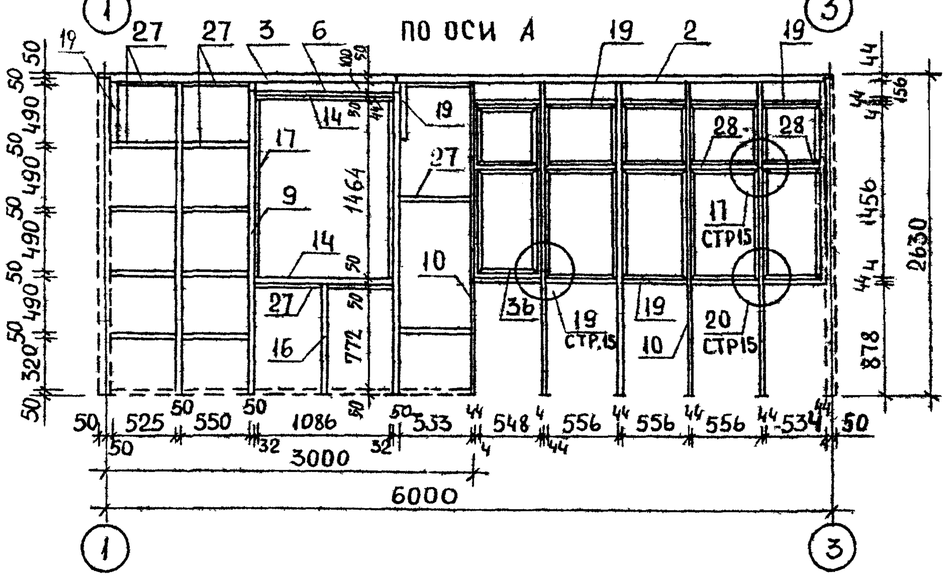

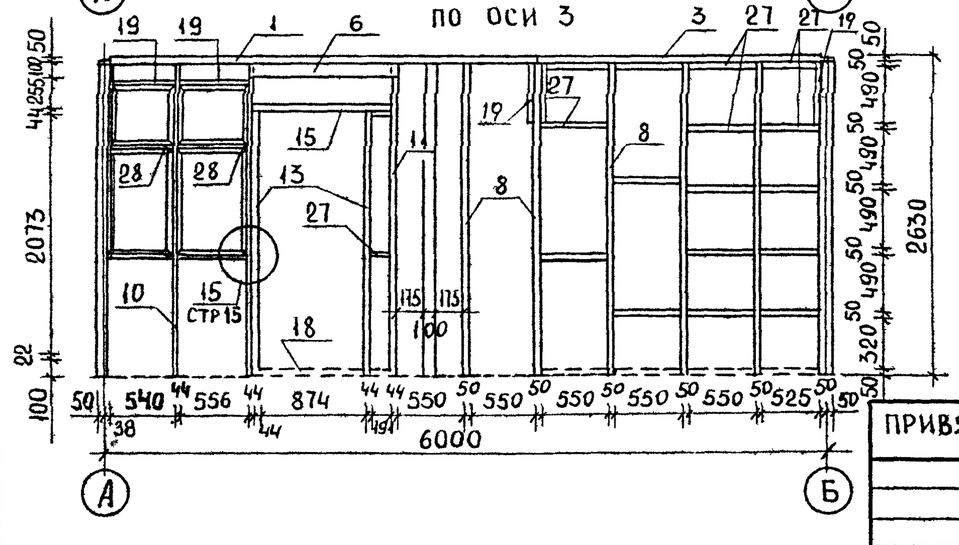

Лист см. совместно с листами 11, 13, 15 (планы, узлы, спецификация)

Нормок.	Овакимьян		189-000-362.85			АС
Нач. мас.	Кацнер					
Гл. ин. м.	Овакимьян					
ГАП	Никифоров		Одноэтажный летний садовый домик с мансардой	Стадия	Лист	Листов
ГИП	Спирина			Р. П.	12	
Рук. груп.	Матыцина		Каркасные стены Развертки	ЦНИИЭП Граждансельстрой		
Исполн.	Митрохина					
Провер.	Матыцина					

Привязан

Инв. N

Типовой проект 189-000-362.85; Альбом I

Инв. N подл. 16-3366-15 | Подпись и дата | Взам. инв. N

21896-01 15

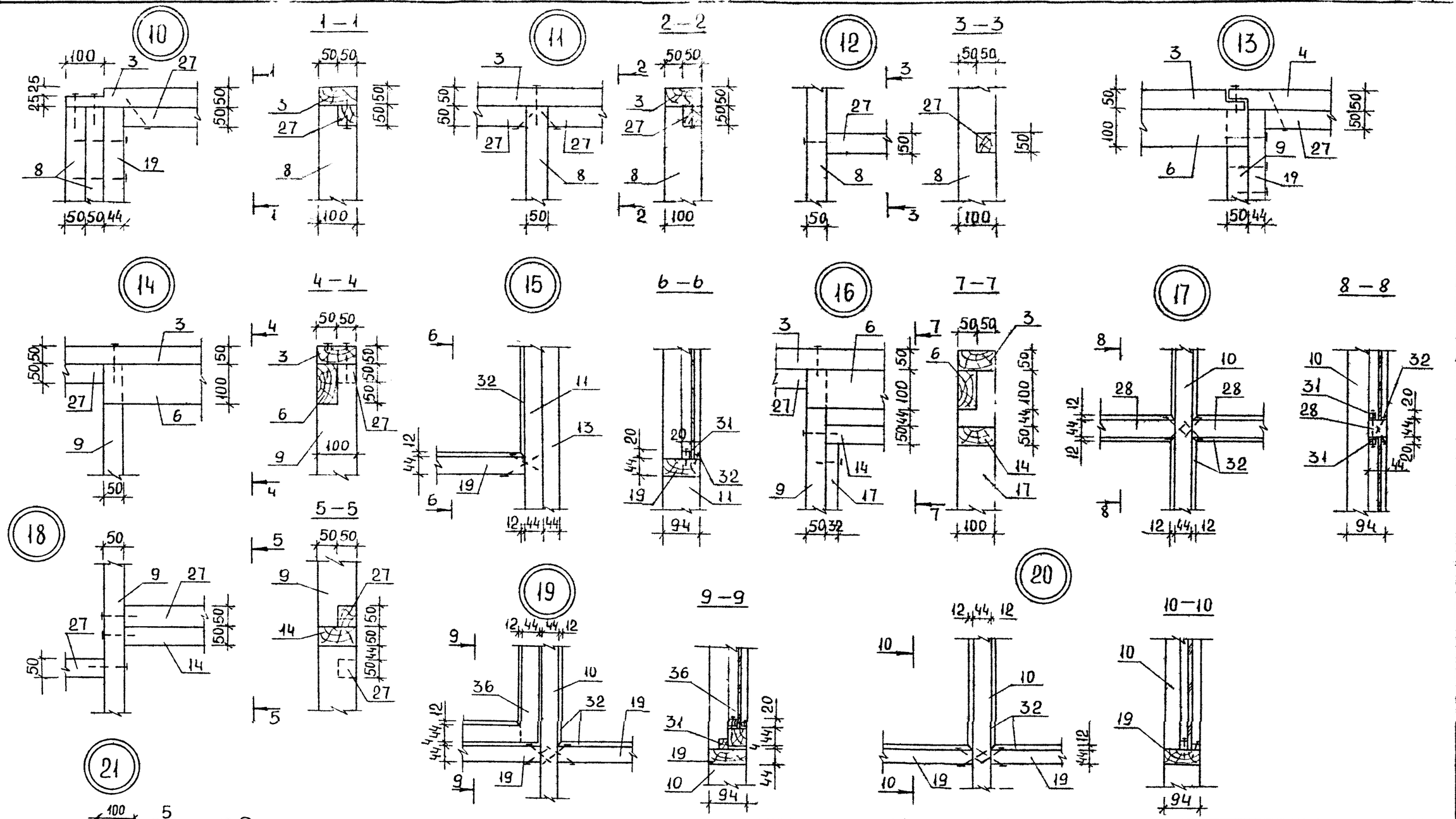

Лист см. совместно с листами 12, 15
(маркировка узлов на плане; спецификация).

НОРМОК.	ОВАКИМЬЯН		
НАЧ. МАС.	КАЦНЕР		
ГЛ. ИН. М.	ОВАКИМЬЯН		
ГАП	НИКИФОРОВ		
ГИП	СПИРИНА		
РУК. ГР.	МАТЫЦИНА		
ИСПОЛНИЛ	МИТРОХИНА		
ПРОВЕР.	МАТЫЦИНА		

ПРИВЯЗАН

ИНВ. N

189-000-362.85. АС

Одноэтажный летний садовый домик с мансардой

Каркасные стены
Узлы 10-21

СТАДИЯ	ЛИСТ	ЛИСТОВ
Р.П.	13	

ЦНИИЭП гражданселькстрой

21896-01 16

ТИПОВОЙ ПРОЕКТ 189-000-362.85 АЛЬБОМ I

ИНВ. N ПОДЛ. 16-3366-16 | ПОДПИСЬ И ДАТА | ВЗАМ. ИНВ. N

ТИПОВОЙ ПРОЕКТ 189-000-362.85 АЛЬБОМ I

КАРКАСНЫЕ СТЕНЫ МАНСАРДЫ МЕЖДУ ОСЯМИ А И Б

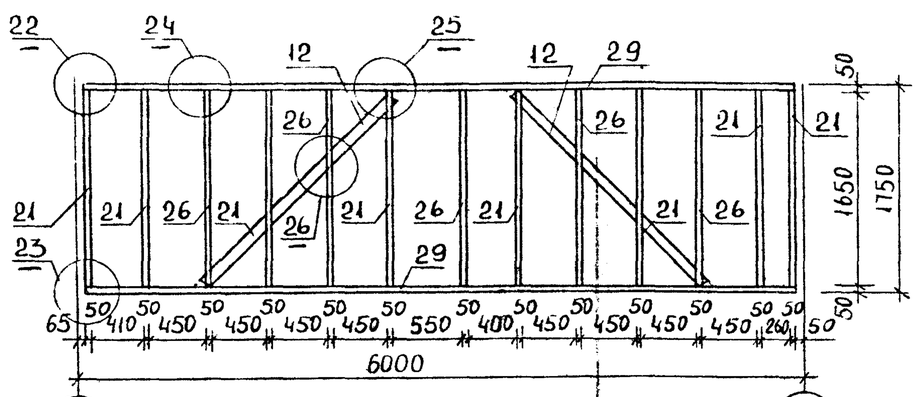

КАРКАС СТЕНЫ МАНСАРДЫ

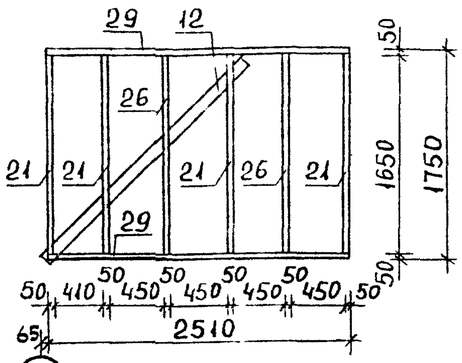

КАРКАС СТЕНЫ МАНСАРДЫ

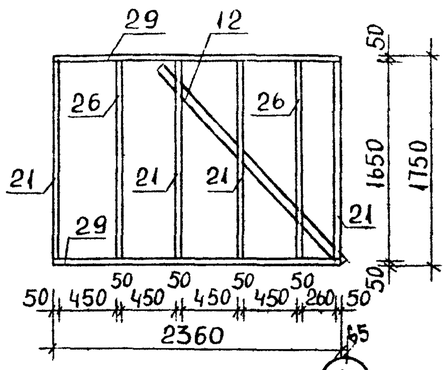

КАРКАС СТЕНЫ МАНСАРДЫ

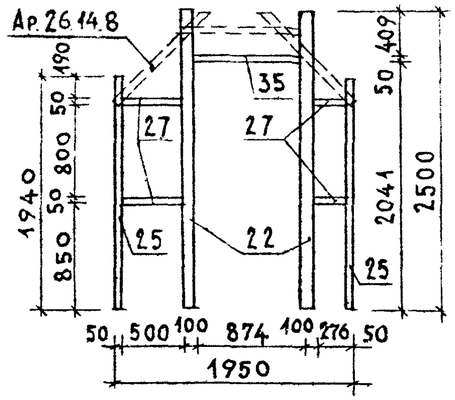

КАРКАС ВНУТРЕННЕЙ СТЕНЫ МЕЖДУ ОСЯМИ 2-3

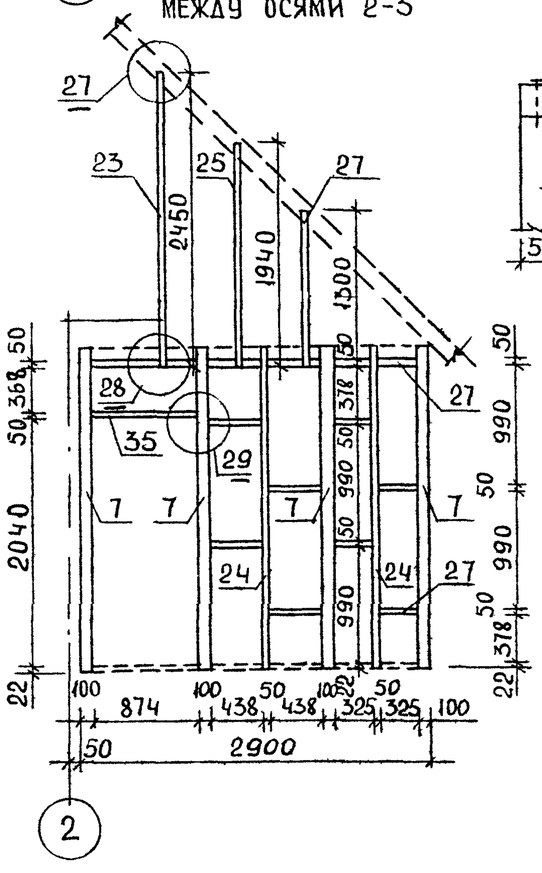

22

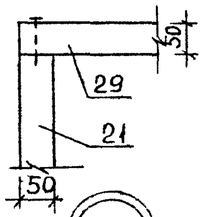

1 – 1

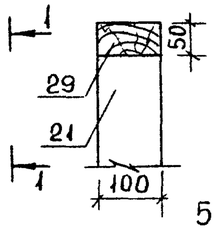

23

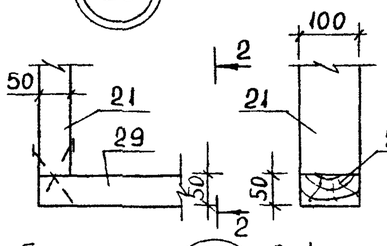

2 – 2

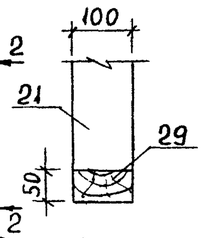

24

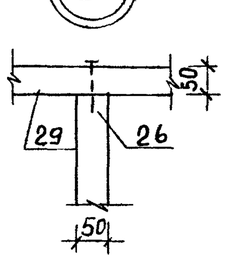

3 – 3

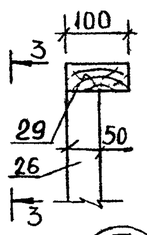

25

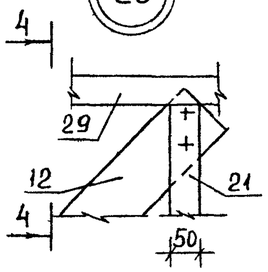

4 – 4

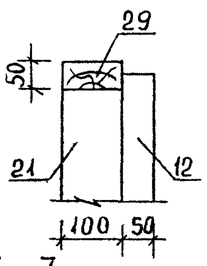

26

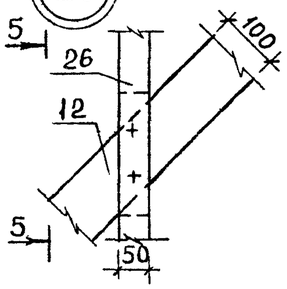

5 – 5

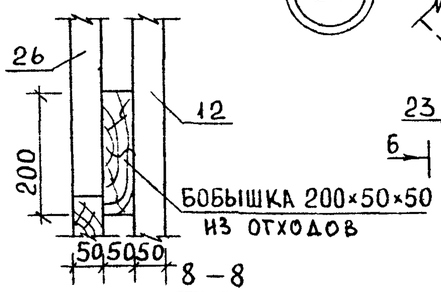

27

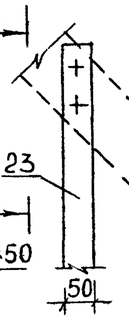

6 – 6

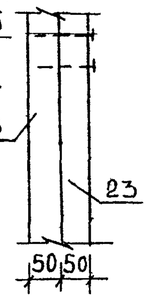

28

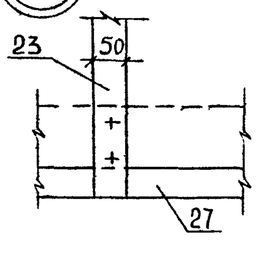

7 – 7

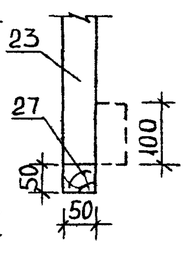

29

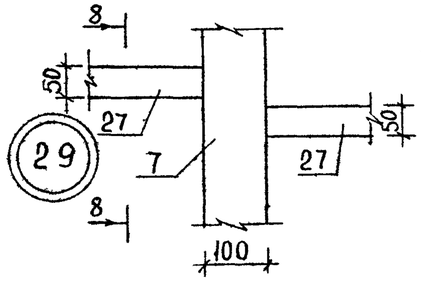

8 – 8

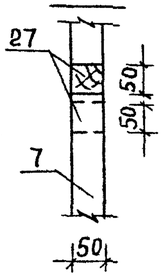

Данный лист см совместно с листами 11,15 (планы; спецификация)

НОРМОК.	ОВАКИМЬЯН		189-000-362.85	АС
НАЧ. МАС.	КАЦНЕР			
ГЛ. ИН. М.	ОВАКИМЬЯН			
ГАП	НИКИФОРОВ		Одноэтажный летний садовый домик с мансардой	Стадия: Р П; Лист: 14; Листов:
ГИП	СПИРИНА			
РУК. ГР.	МАТЫЦИНА			
ИСПОЛН.	МИТРОХИНА		Каркасные стены. Развертки. Узлы 22÷29	ЦНИИЭП гражданселькстрой
ПРОВЕР.	МАТЫЦИНА			

ПРИВЯЗАН

ИНВ. N

ИНВ. N ПОДЛ. 46-3366-17 | ПОДПИСЬ И ДАТА | ВЗАМ. ИНВ. N

21896-01 17

Марка поз.	Обозначение	Наименование	Кол. шт	Объем ед. изм м³	Примечание
1	2	3	4	5	6
1	Альбом II стр. 6	Обвязка 5.10.37 2ш	1	0,0184	
2	Альбом II стр. 6	Обвязка 5.10.37 2ш-1	1	0,0184	
3	Альбом II стр. 7	Обвязка 5.10.25. 2ш	8	0,0124	
4	Альбом II стр. 7	Обвязка 5.10.13. 2ш	2	0.0063	
5	Альбом II стр. 7	Обвязка 5.10.13. 2ш-1	1	0,0063	
6	Альбом II стр. 7	Ригель 5.10.13	6	0.0063	
7	Альбом II стр. 6	Стойка 5.10.27	4	0.0134	
8	Альбом II стр. 6	Стойка 5.10.26	30	0.0129	
9	Альбом II стр. 6	Стойка 5.10.26 ш	11	0.0129	
10	Альбом II стр. 9	Стойка 5.10.26*	8	0.0129	
11	Альбом II стр. 9	Стойка 5.10.26*ш	2	0.0129	
12	Альбом II стр. 7	Стойка, раскос 5.10.22	5	0.0110	
13	Альбом II стр. 9	Стойка 5.10.22*	2	0.0110	
14	Альбом II стр. 7	Брусок гориз. 5.10.12	7	0.0058	
15	Альбом II стр. 9	Брусок гориз. 5.10.12	1	0.0058	
16	Альбом II стр. 7	Брусок вертик. 5.10.9	3	0.0045	Укоротить на 28мм
17	Альбом II стр. 8	Доска 3.10, пм	9,3	0.0032	п.м.
18	Альбом II стр. 9	Доска 2.10,9*	2	0,0022	
19	Альбом II стр. 9	Брусок гориз. 5.10*, пм	18,2	0.0050	пм
20	Альбом II стр. 8	Брусок 5.5.19	2	0.0049	
21	Альбом II стр. 7	Стойка 5.10.17	16	0.0083	
22	Альбом II стр. 6	Стойка 5.10.25	2	0.0125	
23	Альбом II стр. 8	Стойка 5.5.25	1	0.0061	
24	Альбом II стр. 8	Стойка 5.5.27	2	0.0067	
25	Альбом II стр. 8	Стойка 5.5.19	2	0.0049	
26	Альбом II стр. 8	Стойка 5.5.17	9	0.0041	
27	Альбом II стр. 8	Вкладыш. брусок угловой 5.5, пм	180,0	0.0025	пм
28	Альбом II стр. 10	Вкладыш 5.5*, пм	3,5	0.0025	пм
29	Альбом II стр. 8	Прогон 5.10, пм	22,3	0,0050	пм
30	Альбом II стр 10	Брусок обрамления и слива 3.5*, пм	34,6	0.0016	пм
31	Альбом II стр 10	Упор 2.2*, пм	45,3	0,0006	пм
32	Альбом II стр 10	Штапик 1,2, пмс	39,0	0,0004	пм
33	ГОСТ 8242-75	Наличник 1. 6, пмс	29,0	0,0010	пм
34	Альбом II стр. 10	Наличник 2.10*, пм	38,4	0,0025	пм
35	Альбом II стр. 8	Брусок гориз. 5.5.9	2	0,0022	
36	Альбом II стр. 16	Открывающаяся створка обр. 15.5.4	1	0,0164	
37	Альбом II стр. 10	Доски угловые 2.10*, пм	22,4	0,0025	пм
38	ГОСТ 10354-82	Пленка полиэтилен.,	60,0	—	м²
39	ГОСТ 18124-75*	Листы асбестоцем.,	66,3	—	м²
40	ГОСТ 4598-74*	ДВПтв δ=3,2 мм,	44,0	—	м²
41	ТУ13-444-79	ДВПс δ=8 мм,	112,2	—	м²
42	ГОСТ 9573-82	Плиты минераловатн,	2,24	—	м³
43	Альбом II стр 15	Дверь шкафная ДШ 16.5.7	1	0,0124	

Данный лист см совместно с листами 11, 12, 14, 13

Нормок.	Овакимьян		189-000-362.85 АС
Нач. мас.	Кацнер		
Гл. ин. м	Овакимьян		
ГАП	Никифоров		Одноэтажный летний садовый домик с мансардой
ГИП	Спирина		Стадия: Р П; Лист: 15; Листов:
Рук. гр.	Матыщина		Каркасные стены. Спецификация
Провер.	Каменцева		ЦНИИЭП граждансельстрой

Привязан

Инв. N

Типовой проект 189-000-362, альбом I

Инв. N подл. 16-3366-18 | Подпись и дата | Взам. инв. N

21896-01. 18

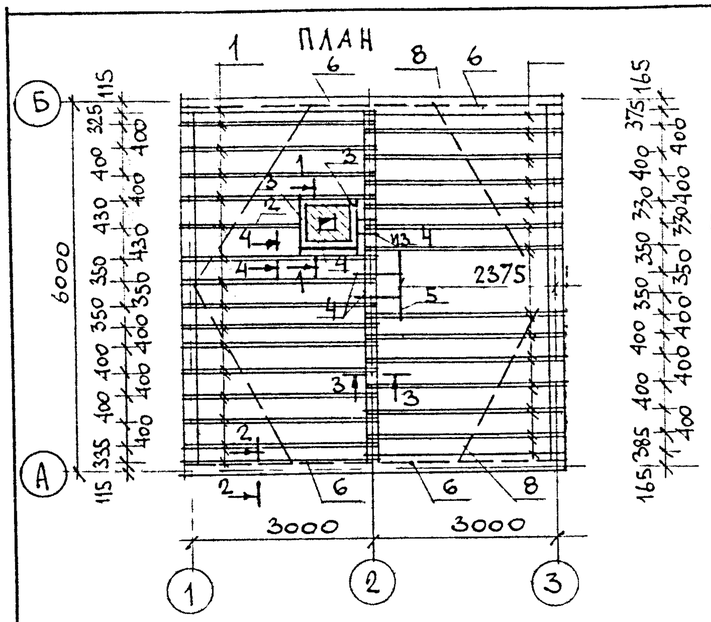

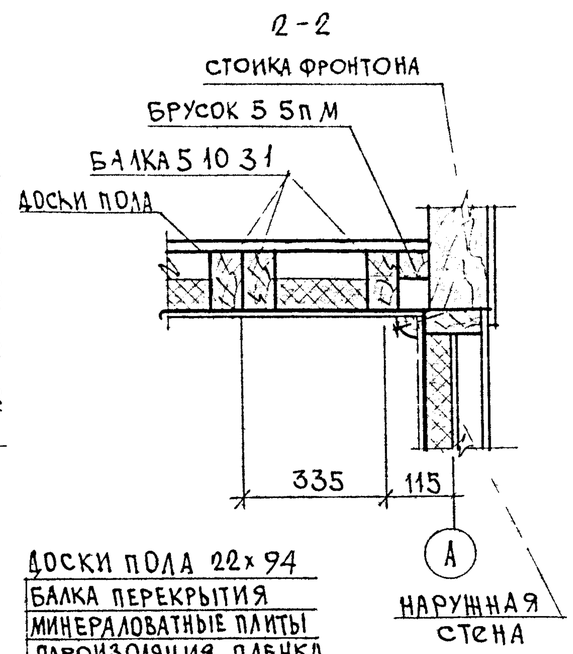

№№ поз	ОБОЗНАЧЕНИЕ	НАИМЕНОВАНИЕ	КОЛ ШТ	ОБЪЕМ (МАССА) ЕДИН. М3 (КГ)	ПРИМЕЧ.
1	АЛЬБОМ II СТР 6	БАЛКА 5.10. 31	54	0,0155	
2	АЛЬБОМ II СТР 7	БАЛКА 5.10. 20	2	0,0100	
3	АЛЬБОМ II СТР 7	РИГЕЛЬ 5.10. 9	2	0.0045	УКОРОТИТЬ НА 140ММ
4	АЛЬБОМ II СТР 8	РИГЕЛЬ 5.10. 7	4	0,0035	
5	АЛЬБОМ II СТР 7	РИГЕЛЬ 5.10.10	1	0,0050	
6	АЛЬБОМ II СТР 8	БРУСОК 5.5 П.М	12,6	0 0025	П.М
7	ГОСТ 8242-75 ТИП 2	РАСКЛАДКА 2,3 П.М С	3 80	0,0009	П.М
8	АЛЬБОМ II СТР 8	ДОСКА-СВЯЗЬ 3.10 П.М	12.7	0.0032	П.М
9	ТУ 6527-26 84	ДОСКИ ПОЛА 2.10 П М С	186	0.0025	П.М
10	ГОСТ 8242-75 ТИП 4	ПЛИНТУС 3.3 П.М С	18.5	0.0010	П.М
11	ТУ 13444 - 79	ДВПС δ=8 ММ (ПОТОЛОК)	32.0	—	М2
12	ГОСТ 9573- 82	МИНЕРАЛОВАТНЫЕ ПЛИТЫ	1,16	—	М3
13	ГОСТ 10354 -82	ПАРОИЗОЛЯЦИЯ- ПЛЕНКА	260	—	М2
14	ГОСТ 17715 -72	МЕТАЛЛИЧЕСКАЯ ПОЛОСА -0.65 x 40 x 340	15	(0,077)	
15	АЛЬБОМ II СТР. 18	МЕТАЛЛИЧЕСКАЯ ПОЛОСА -2 x 100 x 130 МН-1	16	(0.204)	

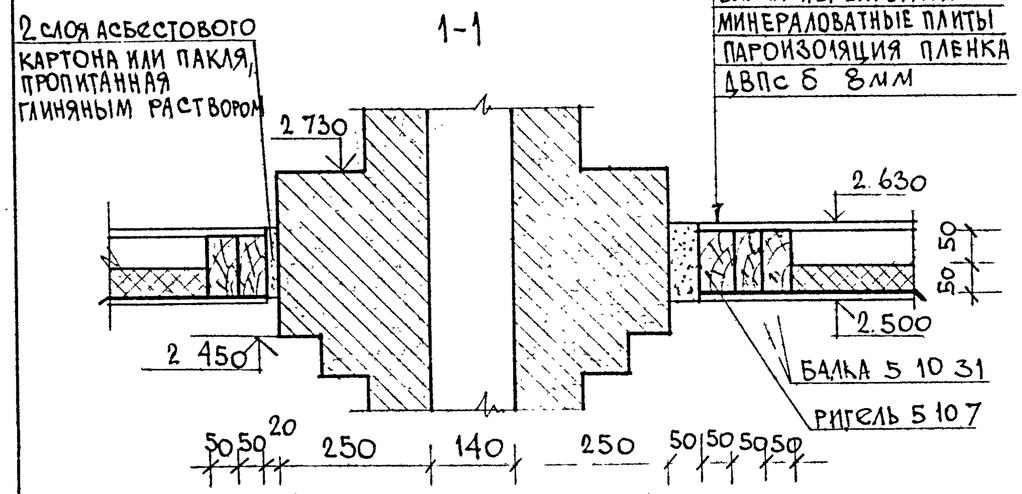

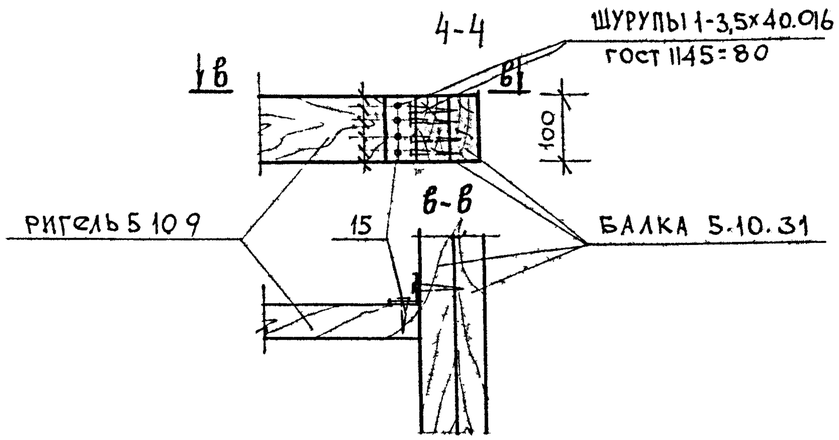

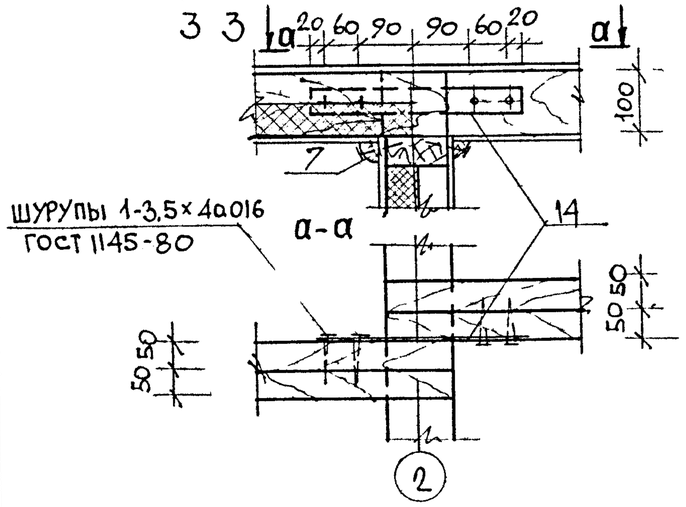

НОРМОК	ОВАКИМЬЯН		
НАЧ. МАСТ	КАЦНЕР		
ГЛ. ИНЖ М	ОВАКИМЬЯН		
ГАП	НИКИФОРОВ		
ГИП	СПИРИНА		
РУК. ГР.	ЧЕРКАШИНА		
ПРОВЕР.	СПИРИНА		

ПРИВЯЗАН

ИНВ N

189-000-362. 85 Ас

ОДНОЭТАЖНЫЙ ЛЕТНИЙ САДОВЫЙ ДОМИК С МАНСАРДОЙ

СТАДИЯ	ЛИСТ	ЛИСТОВ
РП	16	

ЧЕРДАЧНОЕ ПЕРЕКРЫТИЕ ПЛАН СЕЧЕНИЯ СПЕЦИФИКАЦИЯ

ЦНИИЭП ГРАЖДАНСЕЛЬСТРОЙ

21896-01 19

ТИПОВОЙ ПРОЕКТ 189-000-362 85 АЛЬБОМ I

ИНВ. N ПОДЛ. 16-3366-19 | ПОДПИСЬ И ДАТА | ВЗАМ. ИНВ. N

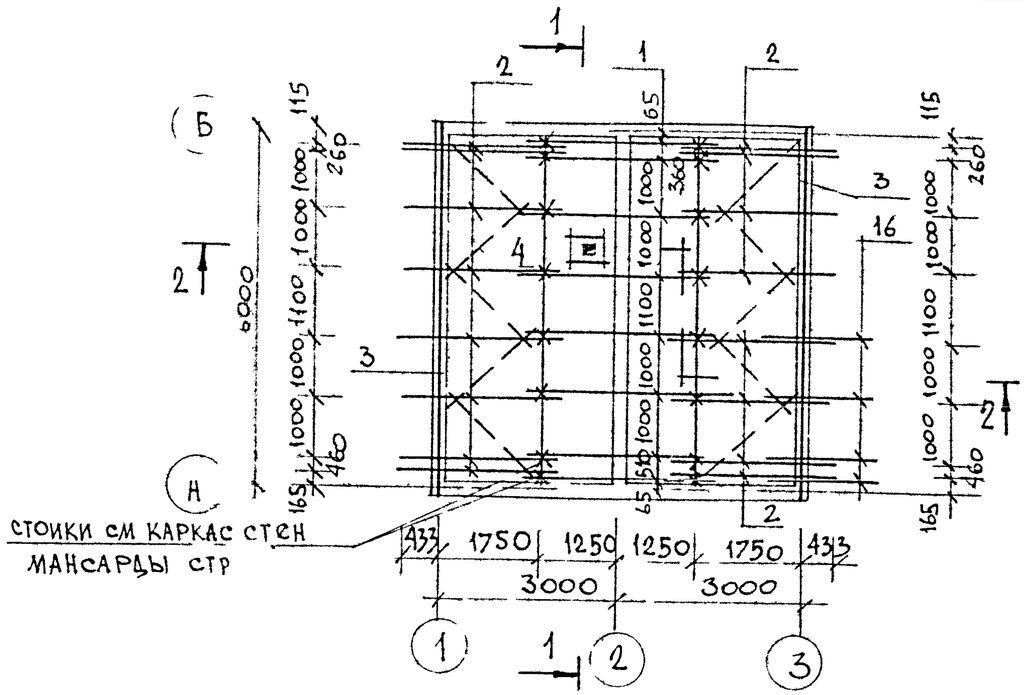

N поз	Обозначение	Наименование	Кол шт.	Обсл. (масса) ед. изм. м³ (кг)	Примеч
1	Альбом II стр. 12	Арка Ар 26.14.8	8	0.0233	
2	Альбом II стр. 12	Стропила С33.8.5	16	0.0146	
3	Альбом II стр. 8	Мауэрлат 5.10 п.м	12,6	0,005	
4	Альбом II стр. 8	Ветровые связи 3.10 п.м	16,0	0,0032	п м
5	Альбом II стр. 7	Стойка фронтона 5.10.10	4	0,0050	
6	Альбом II стр. 7	Стойка фронтона 5.10.15	4	0,0076	
7	Альбом II стр. 7	Стойка фронтона 5.10.22	4	0.0110	
8	Альбом II стр. 6	Стойка фронтона 5.10.28	4	0.0138	
9	Альбом II стр. 7	Стойка фронтона 5.10.9	10	0,0045	
10	Альбом II стр. 7	Ригель 5.10.11	4	0,0055	
11	Альбом II стр. 8	Вкладыш 5.10.6	16	0.0028	
12	Альбом II стр. 10	Доска конька 2.10* п м	14.3	0.0025	п.м
13	ТУ65 27 26-84	Лобовая доска 2.10 п.м с	71.5	0.0025	п.м
14	ГОСТ 8242 75, тип 2	Подшив свеса 1.10 п.м с	176	0.0016	п.м
15	Альбом II стр. 8	Обрешетка 5.5 п м	210	0.0025	п.м
16	Альбом II стр. 9	Подкос козырька 5.10.18*у	4	0.0090	
17	Альбом II стр. 9	Балка козырька 5.10.12*ш	4	0.0060	
18	Альбом II стр. 9	Брусок козырька 5.10.25*	1	0.0125	
19	Альбом II стр. 14	Элемент карниза К7.13.5	40	0.0031	
20	Альбом II стр. 10	Обрамляющий брусок 3,5 п м*	5.2	0.0016	п.м
21	Альбом II стр. 10	Наличник 2.10 п м*	5.2	0.0025	п.м
22	ГОСТ 8242-75 тип I	Наличник 1.6 п.м.с	5.2	0.001	п.м
23	ТУ 13444-81*	ДВПс δ=8мм	33	—	м²
24	ГОСТ 18124-75*	Асбестоцементные листы фронтона	15	—	м²

Спецификация металлических изделий

N N поз	Обозначение	Наименование	Кол шт	Масса един кг	Примеч
	Альбом II стр 18	Металлическая скоба -6×20×1650 МИ-4	3	1,544	
	ГОСТ 17715-72	Оцинкованная сталь -0.65×500	14.8	2.67	п.м
	ГОСТ 17715-72	Металлическая полоса -0.65×40×1000	8	0,21	

Данный лист см. совместно с листами 18, 19, 20 (разрезы 1-1; 2-2; узлы).

Типовой проект 189-000-362.85 Альбом I

Инв. N подл. 16-3366-20 | Подпись и дата | Взам. инв. N

Привязан

Инв N

Нормокон	Овакимьян	
Нач. маст	Кацнер	
Гл. инж.-м	Овакимьян	
ГАП	Никифоров	
ГИП	Спирина	
Рук. гр.	Черкашина	
Провер	Спирина	

189-000-362.85 АС

Одноэтажный летний садовый домик с мансардой

Стадия	Лист	Листов
РП	17	

Конструкции крыши. План стропил. Спецификация.

ЦНИИЭП Граждансельстрой

21896-01 20

ТИПОВОЙ ПРОЕКТ 189 000 362 85 АЛЬБОМ I

1-1

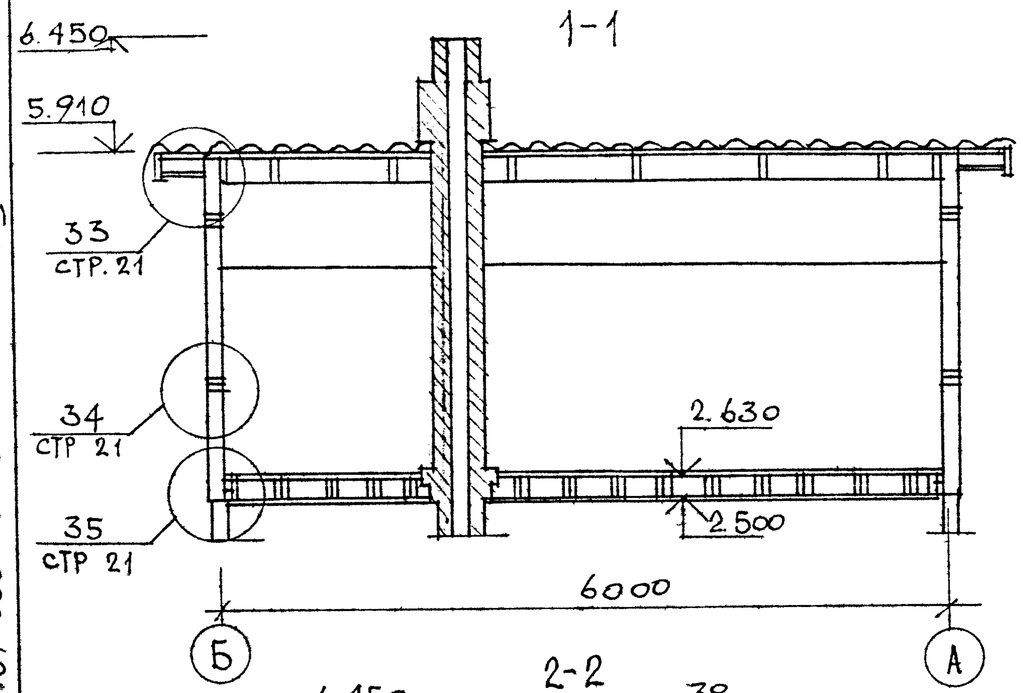

2-2

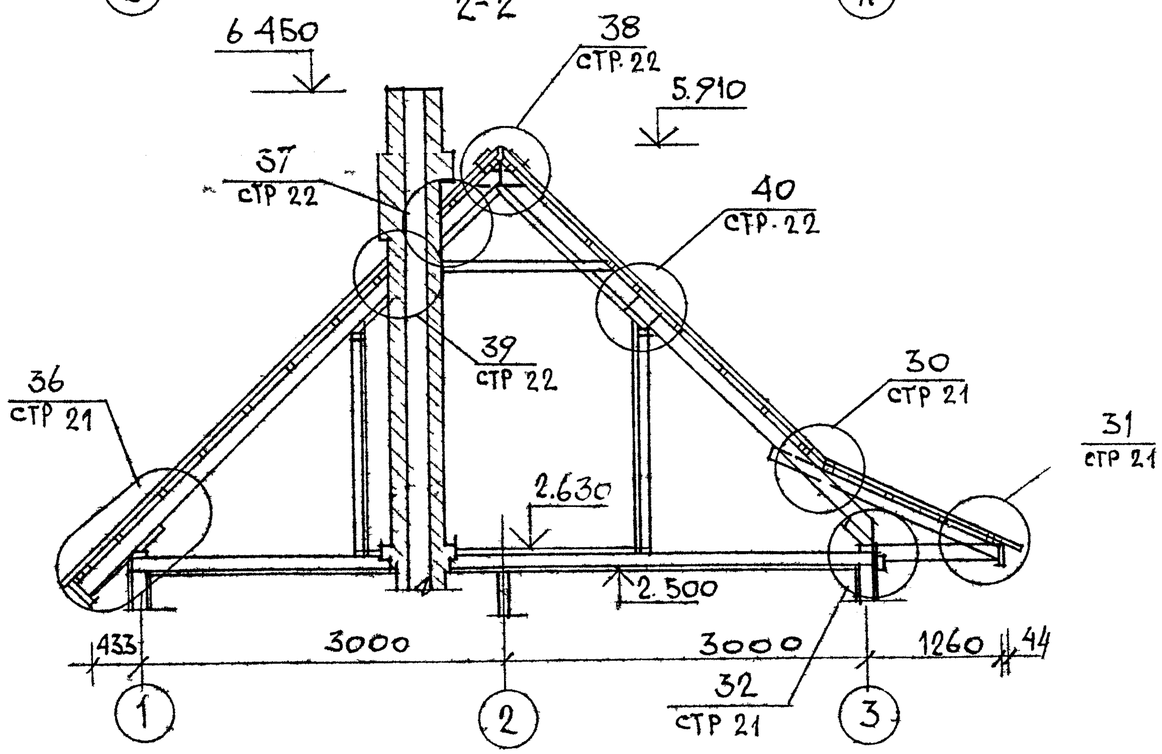

Каркас фронтона

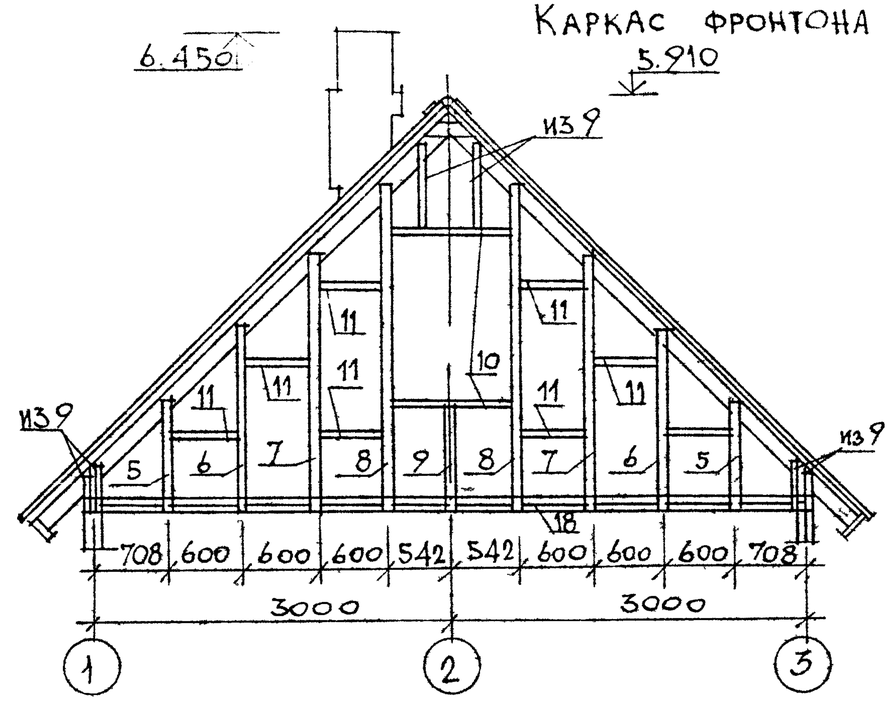

План кровли

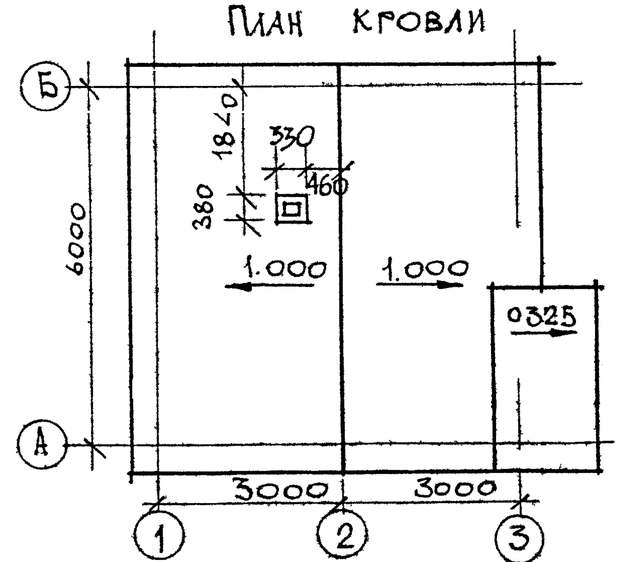

Данный лист см совместно с листами 17,19,20 (план; спецификация; узлы).

Нормок.	Овакимьян		
Нач. маст.	Кацнер		
Гл. инж. м.	Овакимьян		
ГАП	Никифоров		
ГИП	Спирина		
Рук. гр.	Черкашина		

Привязан

189-000-362.85 АС

Одноэтажный летний садовый домик с мансардой

Стадия	Лист	Листов
РП	18	

Конструкции крыши. Разрезы 1-1, 2-2. Каркас фронтона. План кровли.

ЦНИИЭП граждансельстрой

21896-01 21

Инв. № подл. 16-3366-21 | Подпись и дата | Взам. инв. №

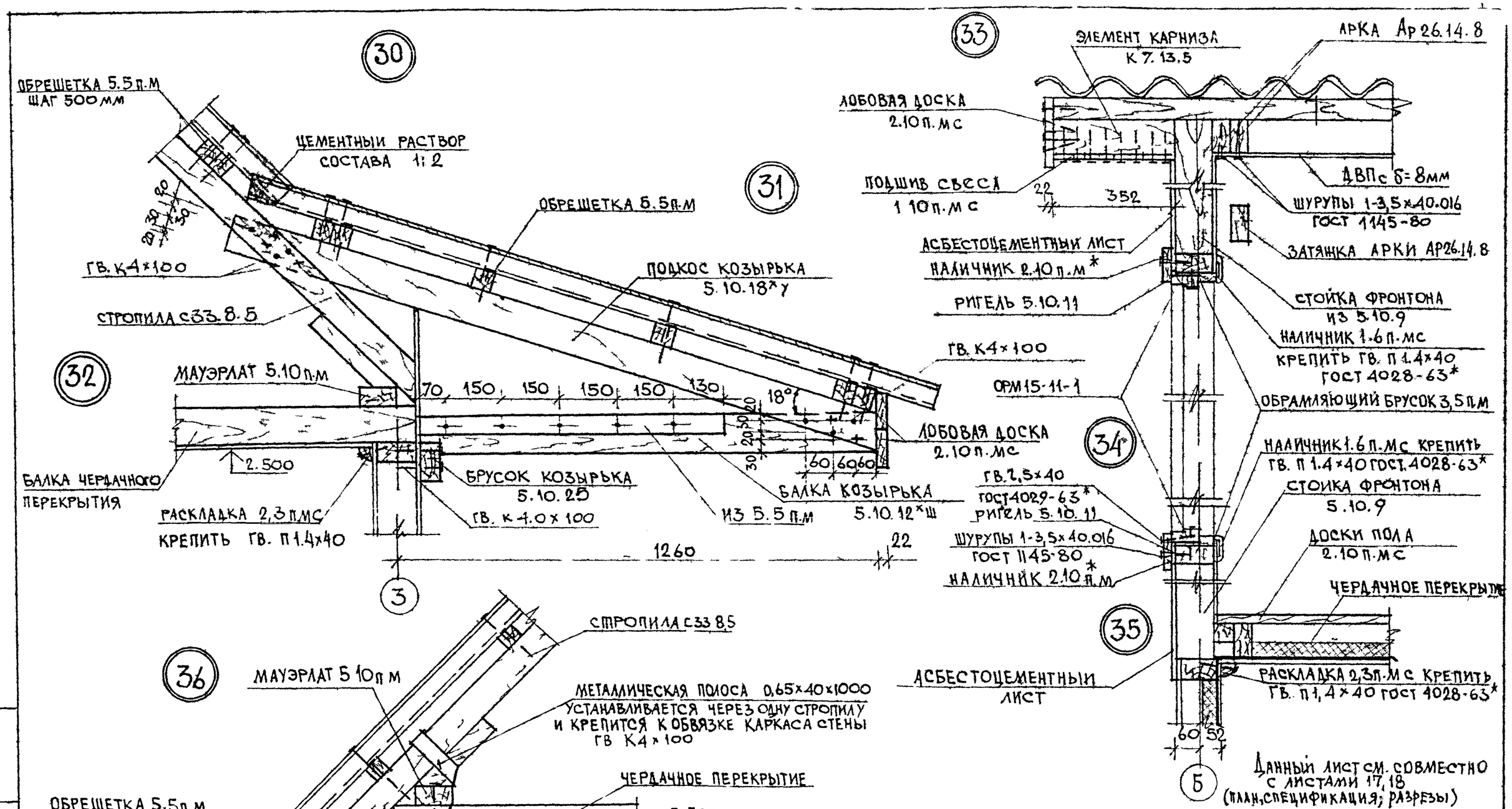

Данный лист см. совместно с листами 17, 18 (план, спецификация, разрезы)

НОРМОК.	ОВАКИМЬЯН	
НАЧ. МАСТ	КАЦНЕР	
ГЛ. ИНЖ. М	ОВАКИМЬЯН	
ГАП	НИКИФОРОВ	
ГИП	СПИРИНА	
РУК. ГР.	ЧЕРКАШИНА	
ПРОВЕР	СПИРИНА	

ПРИВЯЗАН

ИНВ. №

189-000-362.85 АС

Одноэтажный летний садовый домик с мансардой

СТАДИЯ	ЛИСТ	ЛИСТОВ
Р П	19	

Конструкции крыши
Узлы 30÷36

ЦНИИЭП ГРАЖДАНСЕЛЬСТРОЙ

21896-01 22

ТИПОВОЙ ПРОЕКТ 189-000-362.85 Альбом I

ИНВ. № ПОДЛ. | ПОДПИСЬ И ДАТА | ВЗАМ. ИНВ. №
16-3366-22

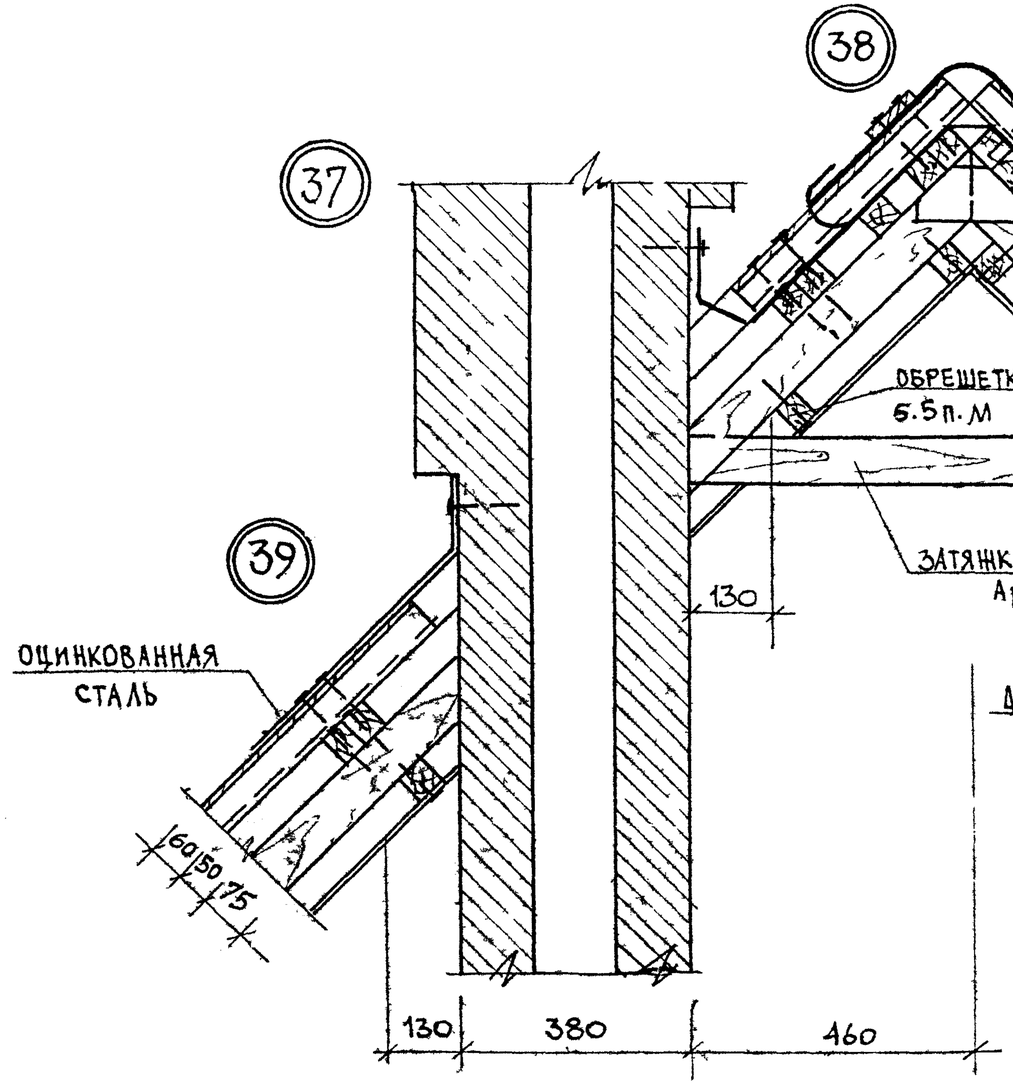

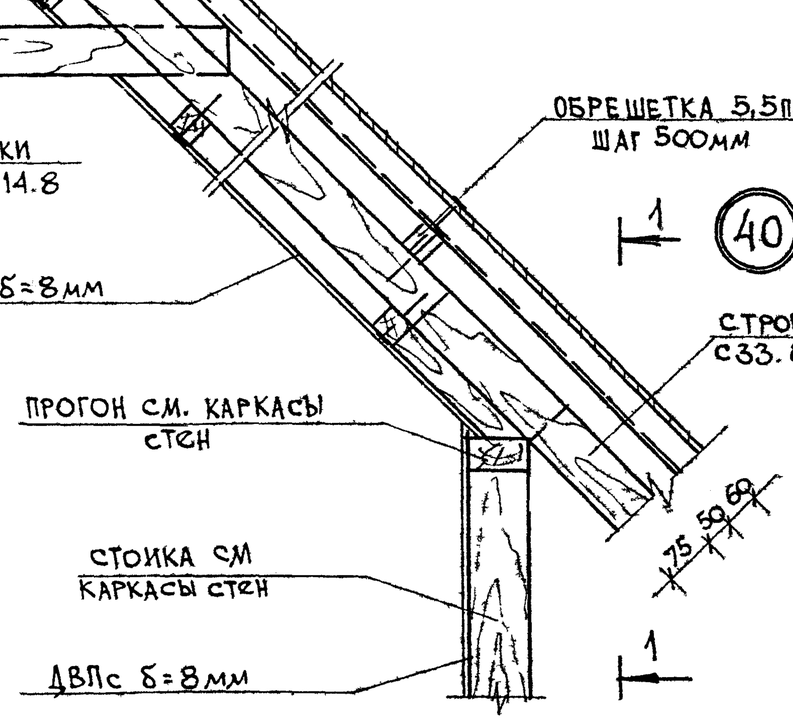

1-1

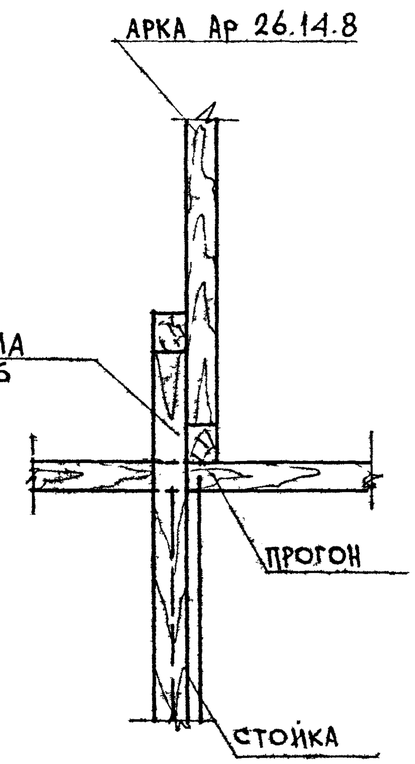

ДАННЫЙ ЛИСТ СМ СОВМЕСТНО С ЛИСТАМИ 17, 18 (ПЛАН СПЕЦИФИКАЦИЯ; РАЗРЕЗЫ)

ТИПОВОЙ ПРОЕКТ 189-000-362.85 АЛЬБОМ I

НОРМОК.	ОВАКИМЬЯН		
НАЧ. МАС.	КАЦНЕР		
ГЛ. ИНЖ. М	ОВАКИМЬЯН		
ГАП	НИКИФОРОВ		
ГИП	СПИРИНА		
РУК. ГР.	ЧЕРКАШИНА		
ПРОВЕР	СПИРИНА		

ПРИВЯЗАН

ИНВ. №

189-000-362-85 АС

ОДНОЭТАЖНЫЙ ЛЕТНИЙ САДОВЫЙ ДОМИК С МАНСАРДОЙ

СТАДИЯ	ЛИСТ	ЛИСТОВ
РП	20	

КОНСТРУКЦИИ КРЫШИ
УЗЛЫ 37÷40

ЦНИИЭП ГРАЖДАНСЕЛЬСТРОЙ

21896 01 23

ИНВ. № ПОДЛ. 16-3366/23 | ПОДПИСЬ И ДАТА | ВЗАМ. ИНВ. №

ТИПОВОЙ ПРОЕКТ 189-000-362.85 АЛЬБОМ I

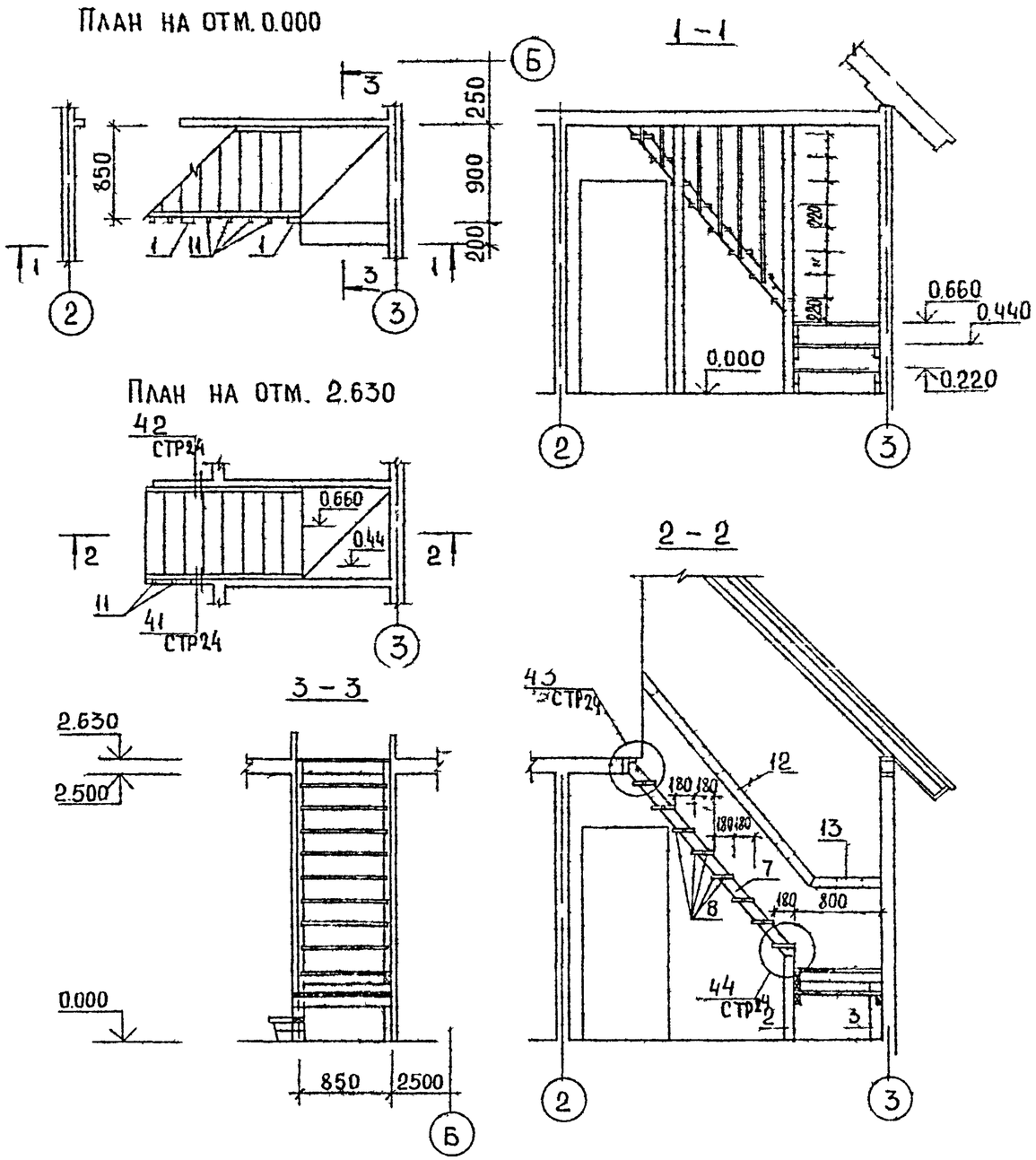

Поз	Обозначение	Наименование		Кол-во	Объем ед., м³	Приме-чание
1	Альбом II, стр. 9	стойка	5.10.27*	2	0,0133	
2	Альбом II стр. 9	стойка балка	5.10.9*	4	0,0044	укоротить на 54мм
3	Альбом II, стр. 8	стойка	5.10.6	1	0,0028	
4	Альбом II стр. 7	балка	5.10.9	2	0,0045	
5	Альбом II стр. 7	балка	5.10.10	1	0,0050	
6	Альбом II стр. 9	брусок	5.10.3*	4	0,0015	
7	Альбом II стр. 9	тетива	5.10.23*(2)	2	0,0117	
8	Альбом II стр. 10	доски проступи	3.10.8*	30	0,0026	
9	Альбом II стр. 10	доски проступи	3.10.10*	1	0,0032	
10	Альбом II стр. 10	доски проступи	3.10.12*	1	0,0037	
11	Альбом II стр. 10	тяги	3.5.28*	7	0,0045	
12	Альбом II стр. 10	поручень	3.10.25*	1	0,0080	
13	Альбом II стр. 10	поручень	3.10.6*	1	0,0020	
14	Альбом II стр. 9	бобышка	5.10.2*	5	0,0010	

1. Данный лист см. с листом 11.22 (план каркаса, узлы).
2. Все элементы лестницы собираются на шурупах 1-3.5×40.016 ГОСТ 1145-80 в заранее рассверленные отверстия „впотай" с последующей заделкой пробками

Нач. МАС	Кацнер		
Гл. ин. М	Овакимьян		
ГАП	Никифоров		
ГИП	Спирина		
Рук. гр.	Каменцева		
Исполн	Иванов		
Провер.	Каменцева		

Привязан

Инв. N

189-000-362.85 АС

Одноэтажный летний садовый домик с мансардой

Стадия	Лист	Листов
РП	21	

Лестница на мансарду. Планы. Разрезы. Спецификация

ЦНИИЭП гражданселькстрой

Инв. N подл. 16-3366-24 | Подпись и дата | Взам. инв. N

21896-01 24

ТИПОВОЙ ПРОЕКТ 189-000-362 85 АЛЬБОМ I

Каркас лестницы. на отм. 0.220

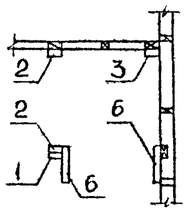

Каркас лестницы на отм. 0.440

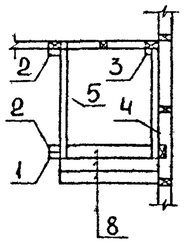

Каркас лестницы. на отм. 0.660 (0.550)

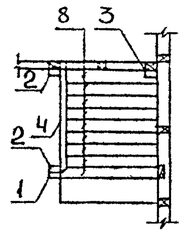

Каркас лестницы на отм. 0.880

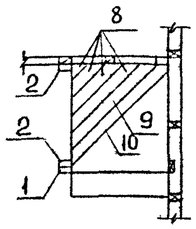

Каркас площадки на отм. 0.660 (0.650)

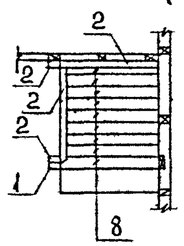

43

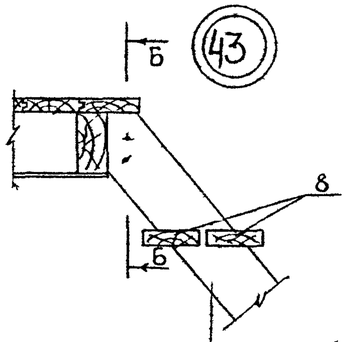

Б-Б

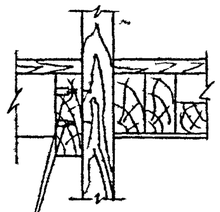

ШУРУП 1-3.5×40.016 ГОСТ 1145-80

44

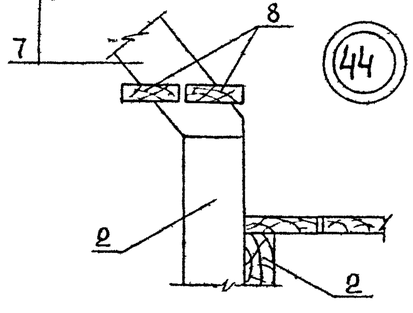

А-А

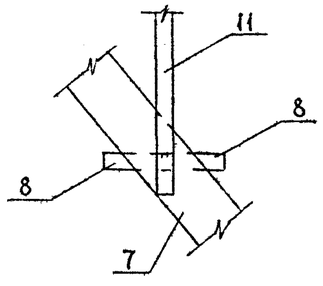

41

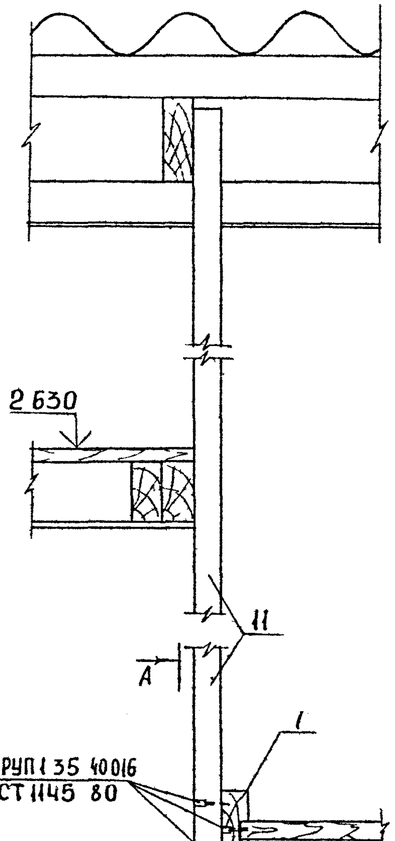

42

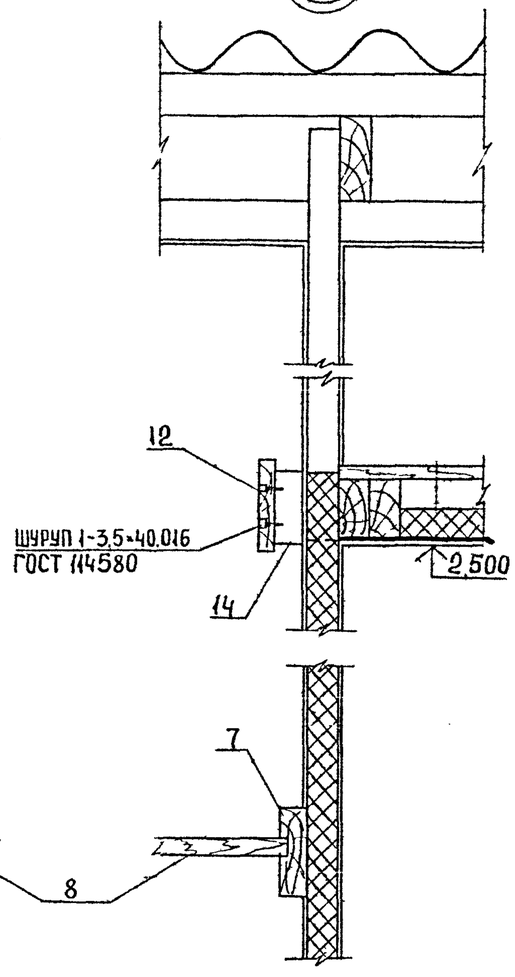

Данный лист см с листом 11,21 (план, разрезы, маркировка узлов)

Норм.конт.	Овакимьян		
Нач. МАС	Кацнер		
Гл. ин. м.	Овакимьян		
ГАП	Никифоров		
ГИП	Спирина		
Рук. гр.	Каменцева		
Исполн.	Иванов		
Проверил	Каменцева		

189-000-362 85 АС

Одноэтажный летний садовый домик с мансардой

Стадия	Лист	Листов
Р П	22	

Лестница на мансарду. Планы. Узлы. 41÷44

ЦНИИЭП граждансельстрой

Привязан

Инв. N

Взам. инв. N | Подпись и дата | Инв. N подл. 16-3366-25

21896-01 25

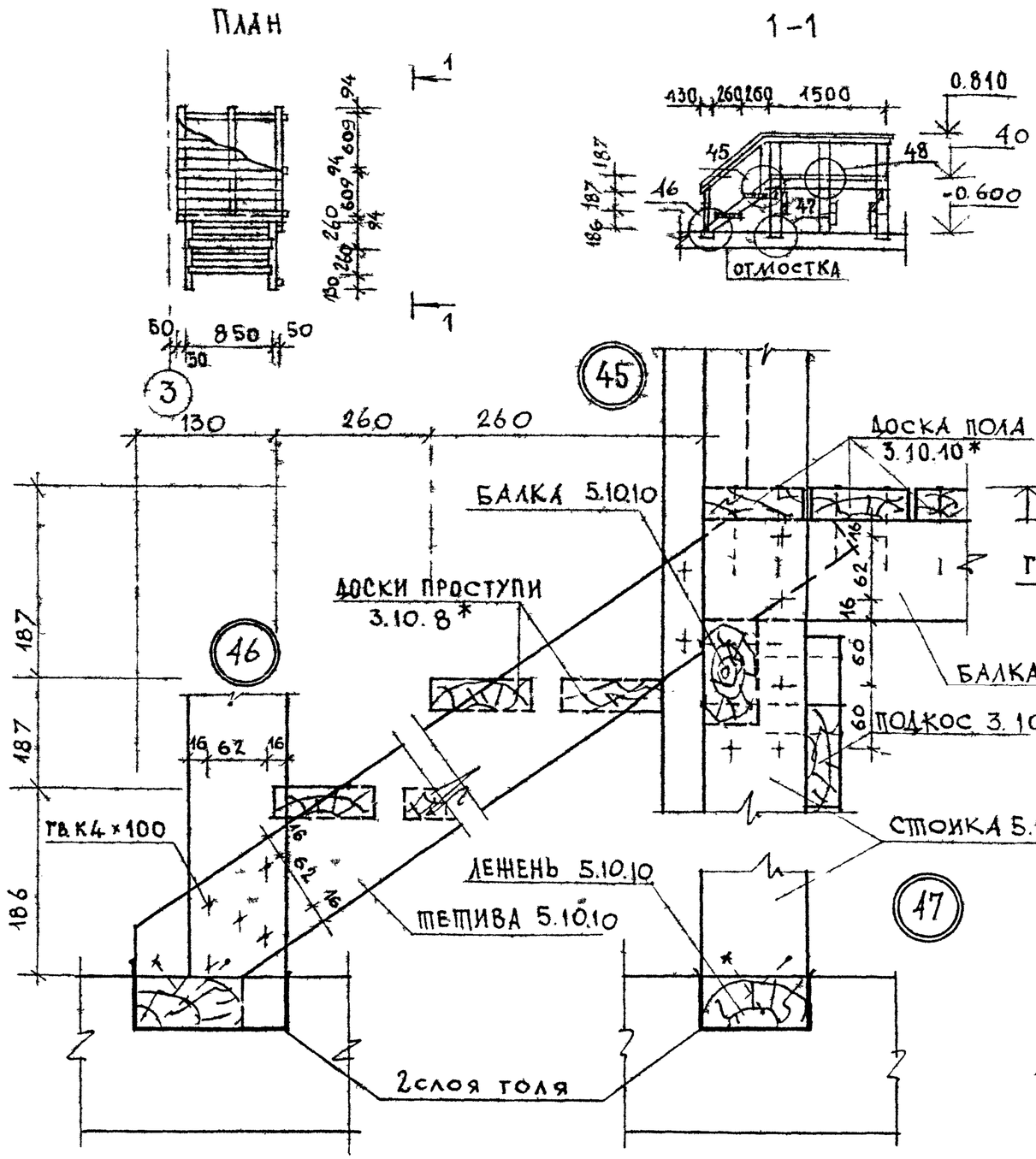

поз	обозначение	наименование	кол-во	об'ем един. м³	примеч
1	Альбом II, стр. 7	Лежень балка 5.10.10	7	0.0050	
2	Альбом II, стр. 8	Стойка 5.10.4	6	0.0022	
3	Альбом II, стр. 7	Балка 5.10.15	3	0.0075	
4	Альбом II, стр. 17	Тетива 5.10.10*	2	0.0048	
5	Альбом II, стр. 10	Доска проступи 3.10.8*	4	0.0026	
6	Альбом II, стр. 10	Доска пола 3.10.10*	19	0.0032	
7	Альбом II, стр. 8	Подкос 3.10.12	3	0.0037	
8	Альбом II, стр.	Стойка 5.10.12*	5	0.0058	
9	Альбом II, стр.	Поручень 3.5* п.м	4,5	0.0046	

Данный лист см совместно с листом 6 (план)

Нормокон.	Овакимьян	
Нач мас	Кацнер	
Гл инж м	Овакимьян	
ГАП	Никифоров	
ГИП	Спирина	
Рук. гр.	Каменцева	
Исполн.	Иванов	
Провер.	Каменцева	

Привязан

Инв №

189-000-362 85 АС

Одноэтажный летний садовый домик с мансардой

Стадия	Лист	Листов
Р.П.	23	

Крыльцо. План. Разрез 1-1. Узлы 45÷48 Спецификация

ЦНИИЭП Граждансельстрой

Типовой проект 189-000-362 85 Альбом I

Инв. № подл. | Подпись и дата | Взам. инв. №

16-3366-26

21896-01 26

ТИПОВОЙ ПРОЕКТ 189-000-362.85 АЛЬБОМ I

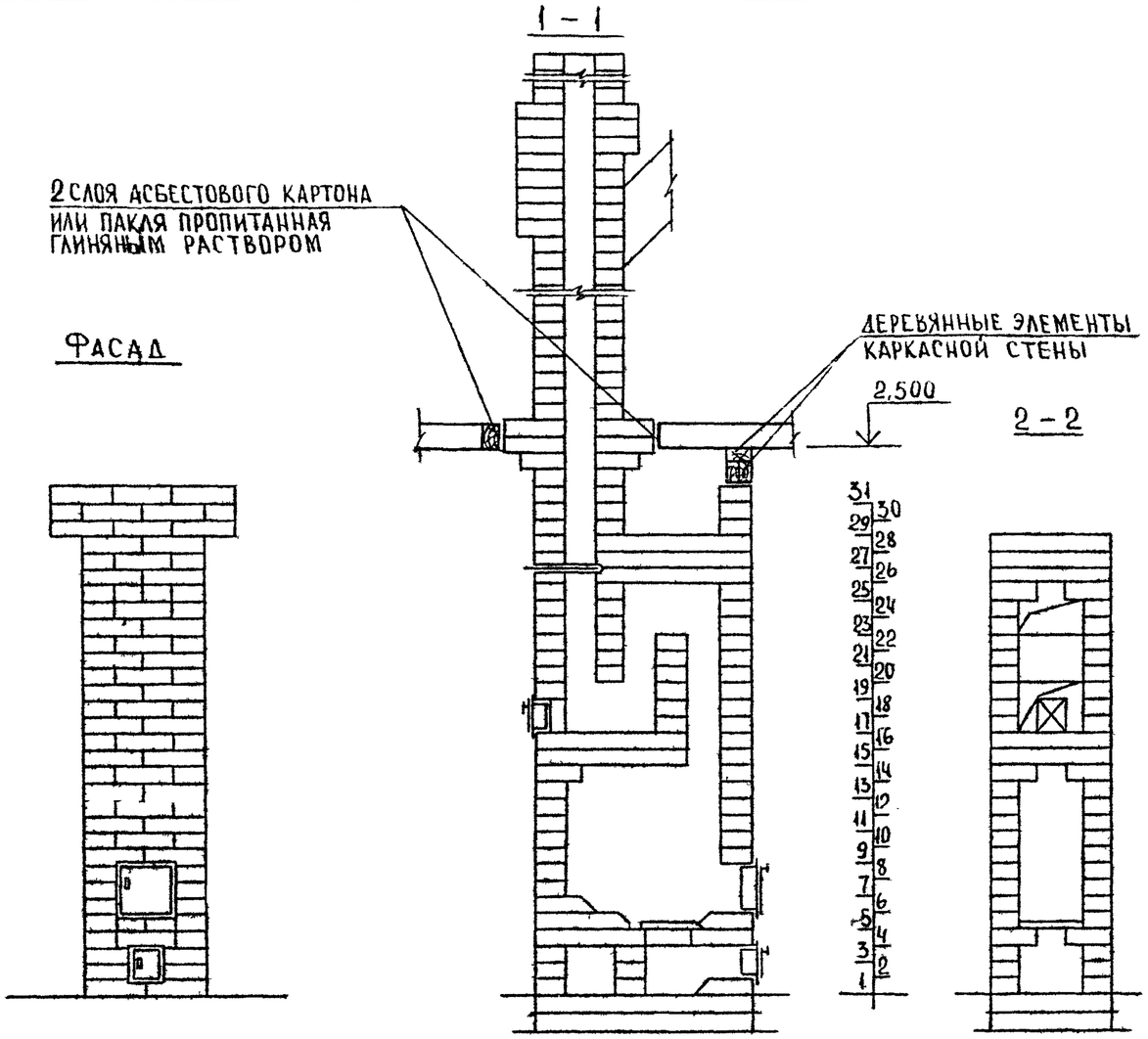

ПОРЯДОК КЛАДКИ

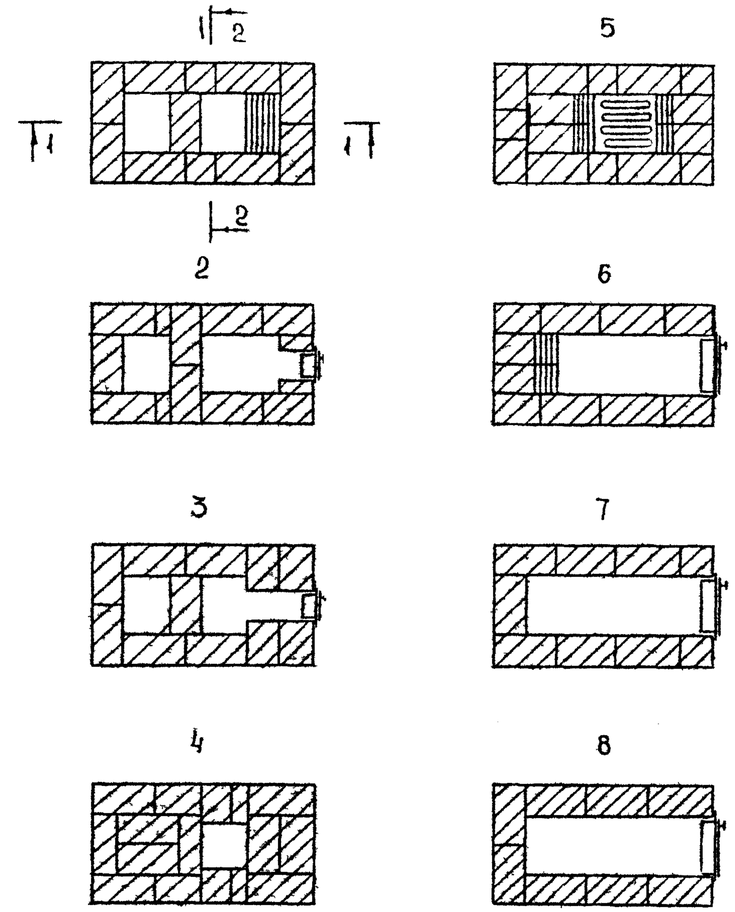

Норм. Кон.	ОВАКИМЬЯН		
НАЧ. МАС.	КАЦНЕР		
ГЛ. ИН. М.	ОВАКИМЬЯН		
ГАП	НИКИФОРОВ		
ГИП	СПИРИНА		
РУК. ГР.	КАМЕНЦЕВА		
ИСПОЛН.	ИВАНОВ		
ПРОВЕР.	КАМЕНЦЕВА		

ПРИВЯЗАН

ИНВ. N

189-000-362 85 АС

Одноэтажный летний садовый домик с мансардой

СТАДИЯ	ЛИСТ	ЛИСТОВ
Р.П	24	

Отопительная печь
Фасад Разрезы
Порядовка кладки

ЦНИИЭП ГРАЖДАНСЕЛЬСТРОЙ

21896-01 27

ИНВ. N ПОДЛ.	ПОДПИСЬ И ДАТА	ВЗАМ. ИНВ. N
16-3366-27		

Типовой проект 189-000-362.85 Альбом I

9

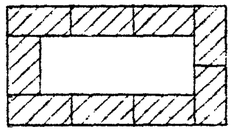

10

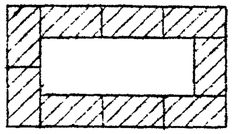

11

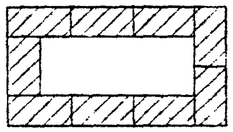

12

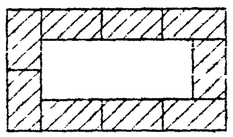

13

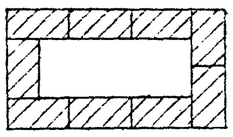

14

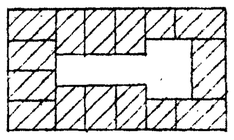

15

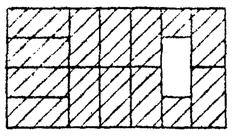

16

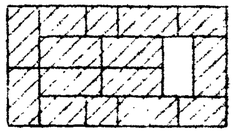

17

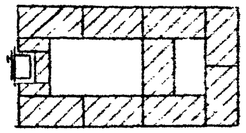

18

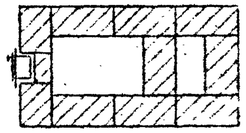

19

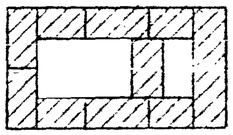

20

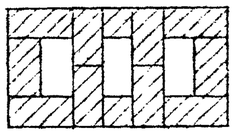

21

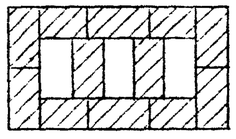

22

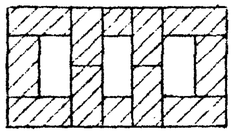

23

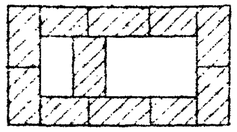

24

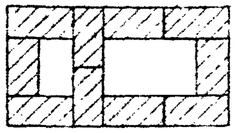

25

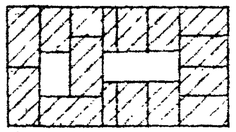

26

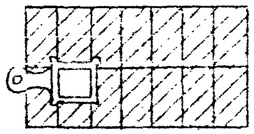

27

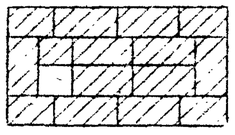

28

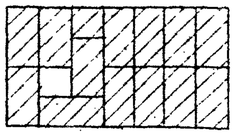

29,30,31

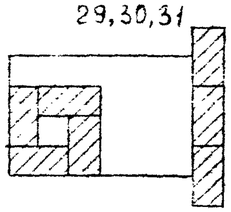

Спецификация материалов и приборов

Марка	Обозначение	Наименование	Кол-во шт.	Масса ед., кг	Примеч.
	ГОСТ 8691-73*	Кирпич огнеупорный	680	3.5	
		Глина обыкновенная	0,127	1800	м³
	ГОСТ 8736-77	Песок	0,06	1600	м³
	Петровск.-Забайкальский мет. з-д Читинской обл.	Колосниковая решётка 25×25	1		
	Петровск.-Забайкальский мет з-д. Читинской обл.	Топочная дверца 25×20,5	1		
	Петровск.-Забайкальский мет. з-д Читинской обл.	Поддувальная дверца 13×14	1		
	Петровск.-Забайкальский мет з-д. Читинской обл.	Прочистная дверца 13×14	1		
	Петровск.-Забайкальский мет. з-д. Читинской обл.	Задвижка 13×13	1		
	ГОСТ 19903-74	Предтопочный лист 500×700	1	2,75	

Привязан:

Инв. №

Норм. конт.	Овакимьян	
Нач. маст.	Кацнер	
Гл. инж. м.	Овакимьян	
ГАП	Никифоров	
ГИП	Спирина	
Рук. гр.	Каменцева	
Исполн.	Иванов	
Провер.	Каменцева	

189-000-362 85 АС

Одноэтажный летний садовый домик с мансардой

Стадия	Лист	Листов
Р.П.	25	

Отопительная печь. Порядовка кладки. Спецификация материалов и приборов.

ЦНИИЭП

Инв. № подл. | Подпись и дата | Взам. инв. №

ПС-3366-28

21896-01 28

Типовой проект 189-000-362.85 Альбом I

Ведомость рабочих чертежей основного комплекта марки ЭО

Лист	Наименование	Примечание
1	Общие данные.	
2	План осветительной сети.	

Основные показатели проекта

Наименование	Ед. изм.	Данные проекта
Напряжение электросети	В	220
Расчетная мощность	кВт	3,0
Максимальная потеря напряжения	%	1,8

Ведомость ссылочных и прилагаемых документов

Обозначение	Наименование	Примечание
	Прилагаемые документы	
189.000-362.85 ЭО. СО	Спецификация оборудования	

Общие указания

Проект разработан на напряжение 220В в сети 380/220В с глухозаземленной нейтралью трансформатора.

По степени надежности электроснабжения токоприемники жилого дома относятся к III категории.

Электромонтажны работы необходимо производить согласно ПУЭ и СНиП 544-82.

Расчетная схема

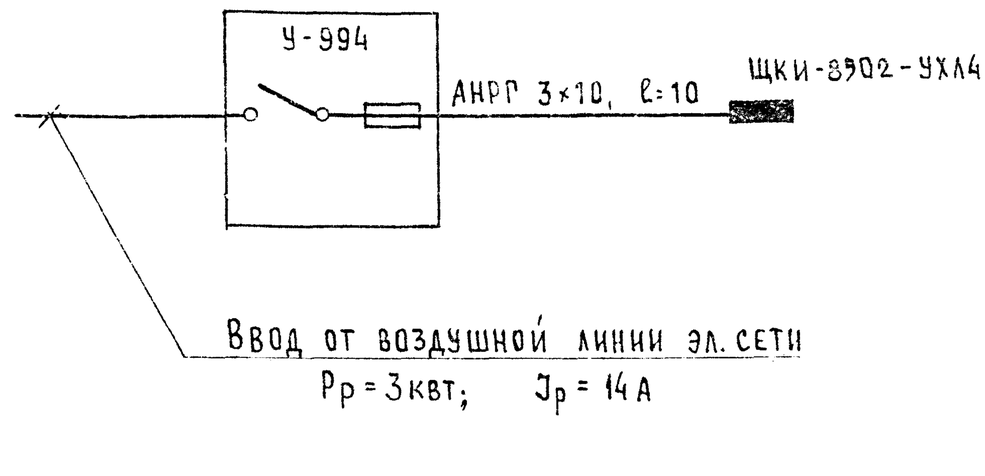

Типовой проект соотвествует действующим нормам и правилам.

Главный инженер проекта /Курочкин/
Главный инженер проекта привязки

Инв. № подл. | Подпись и дата | Взам. инв. №
17-3366-1

Инв. №

Н. контр.	Верховский	
Нач. отд.	Головкин	
Гл. инж. от.	Верховский	
ГИП	Курочкин	
Рук. гр.	Соловьева	
Исполн.	Крутова	
Провер.	Соловьева	

Привязан:

189-000-362.85 ЭО

Одноэтажный летний садовый домик с мансардой

Стадия	Лист	Листов
Р.П.	1	2

Общие данные

ЦНИИЭП граждансельстрой

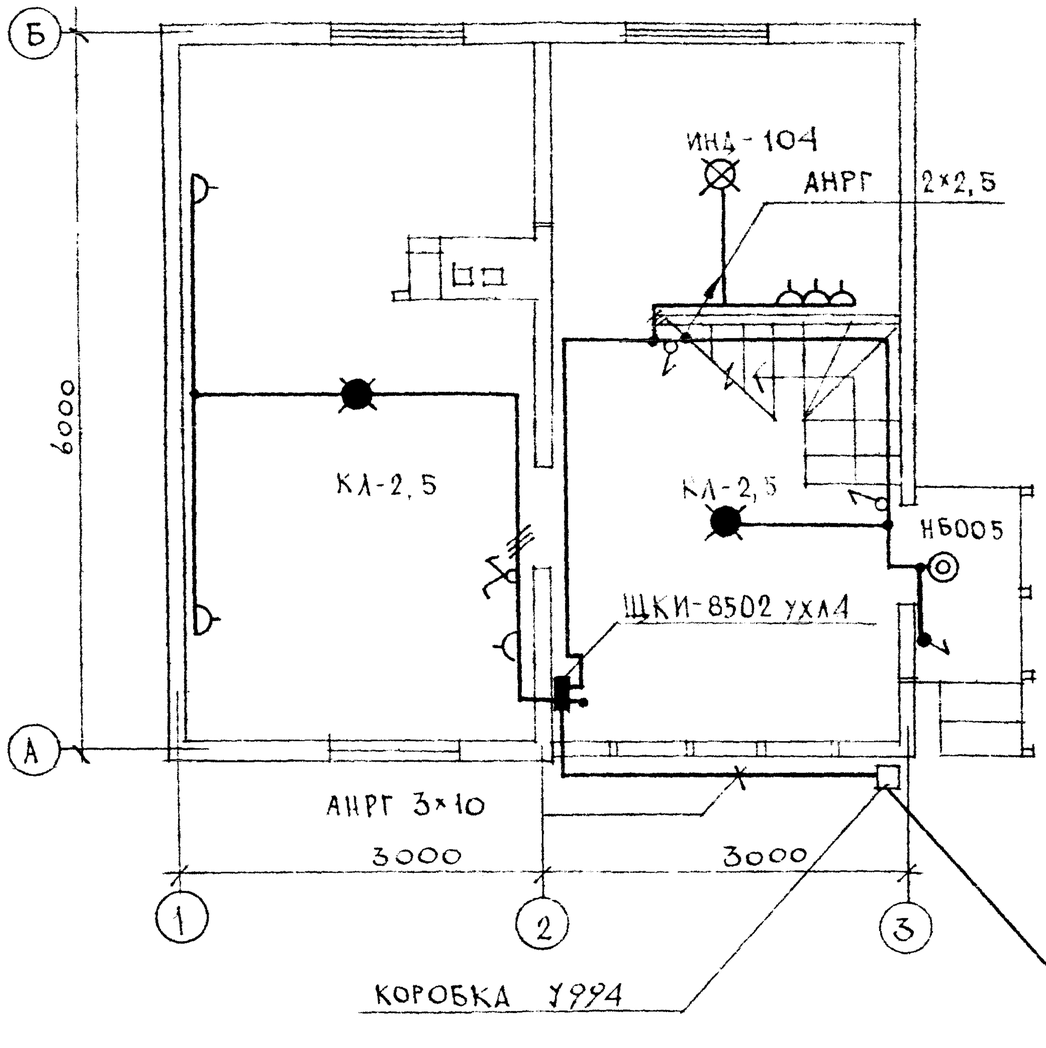

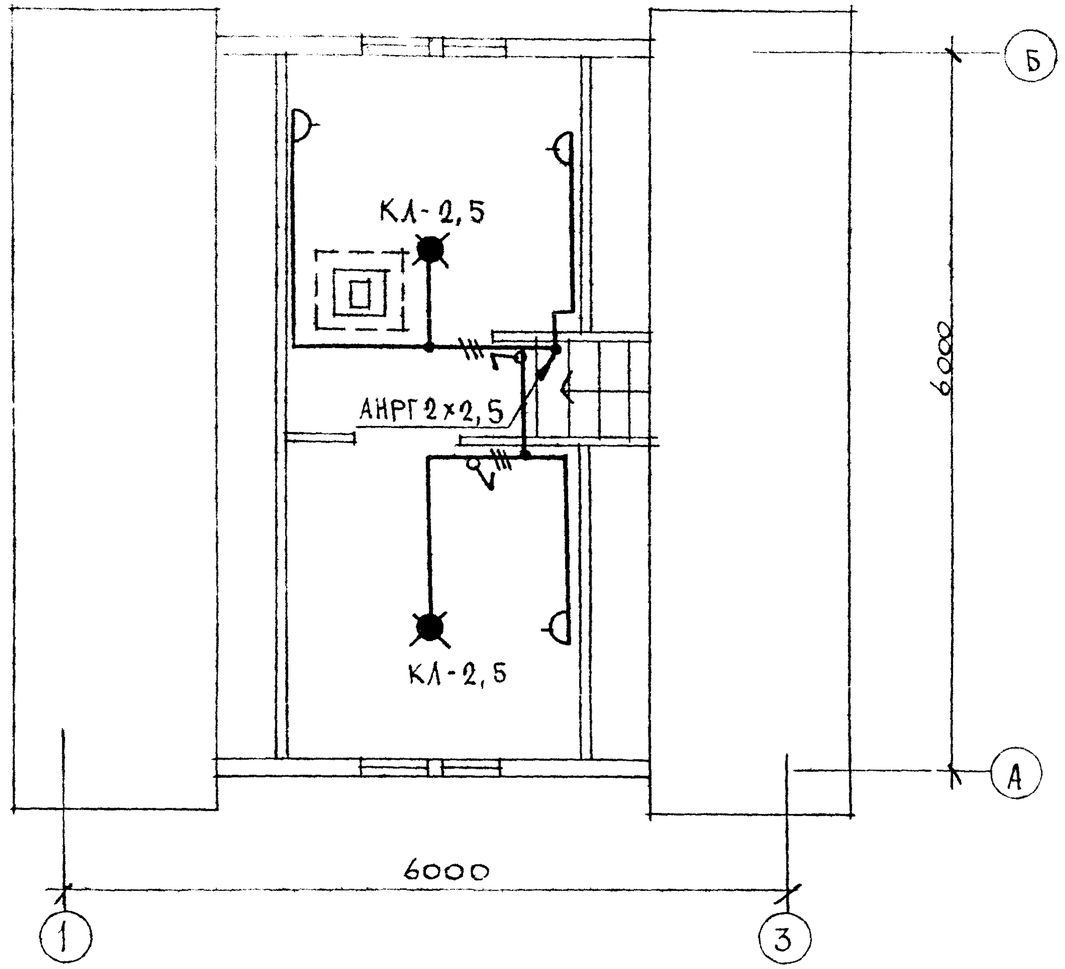

Эл.сеть выполняется:
кабелем АНРГ-660 на скобах открыто по стенам и по потолкам.

Н.контр.	Верховский		189-000-362.85 ЭО
Нач.отд.	Головкин		
Гл.инж.отд.	Верховский		Одноэтажный летний садовый домик с мансардой — Стадия: Р.П; Лист: 2; Листов:
ГИП	Курочкин		
Рук.гр.	Соловьева		План осветительной сети — ЦНИИЭП гражданстройпроект
Исполн.	Крутова		
Провер.	Соловьева		

Привязан

Инв N

Согласовано: Гл.ПОВ Крейнис; ГИП ВК Молодкин

Типовой проект 189-000-362.85 Альбом I

Инв.N подл. 17-3366-2 | Подпись и дата | Взам.инв.N

21896 01 30

Типовой проект 189-000-362.85 Альбом I

Ведомость рабочих чертежей основного комплекта СС

Лист	Наименование	Примечание
1	Общие данные.	
2	Схема расположения устройств связи. План кровли.	
3	План этажа и мансарды.	

Ведомость ссылочных и прилагаемых документов

Обозначение	Наименование	Примечание
	Ссылочные документы	
2.190.1/72. Выпуск V	Узлы и детали инженерного оборудования жилых и общественных зданий для сельского строительства.	
	Прилагаемые документы	
189-000-362.85-СС. ВМ	Ведомость потребности в материалах.	Альбом III
189-000-362.85-СС. СО	Спецификация оборудования.	Альбом IV

Основные показатели

Наименование	Ед. изм.	Кол-во
Радиофикация		
Количество абонентских точек.	шт.	3

Общие указания

Для защиты устройств связи от атмосферных разрядов проектом предусматривается молниезащита. Молниеотвод выполняется из арматурной стали ⌀8мм и покрывается битумом за 2 раза. Вертикальный спуск молниеотвода выполняется по стене на штырях или скобах.

Для заземления используются электроды из угловой стали разм. 50×50×5мм, забиваемые в землю на 0,5м. Расстояние между ними 5.0м Электроды соединяются стальной полосой разм. 20×5мм. Количество электродов определяется при привязке проекта в зависимости от электрического сопротивления грунта.

Типовой проект выполнен в соответствии с действующими нормами и правилами.

Главный инженер проекта /Бородкин/

Главный инженер проекта привязки

Инв.№ подл. 17-3366-3 | Подпись и дата | Взам. инв.№

Инв.№

Н.контр.	Верховский	
Нач.отд.	Головкин	
Гл.инж.от.	Верховский	
ГИП	Бородкин	
Рук.гр.	Петрова	
Исполн.	Логинова	
Провер.	Петрова	

Привязан:

189-000-362.85 СС

Одноэтажный летний садовый домик с мансардой

Стадия	Лист	Листов
РП	1	3

Общие данные

ЦНИИЭП гражданстройпроект

Типовой проект 189-000-362.85 Альбом I

Схема расположения устройств связи

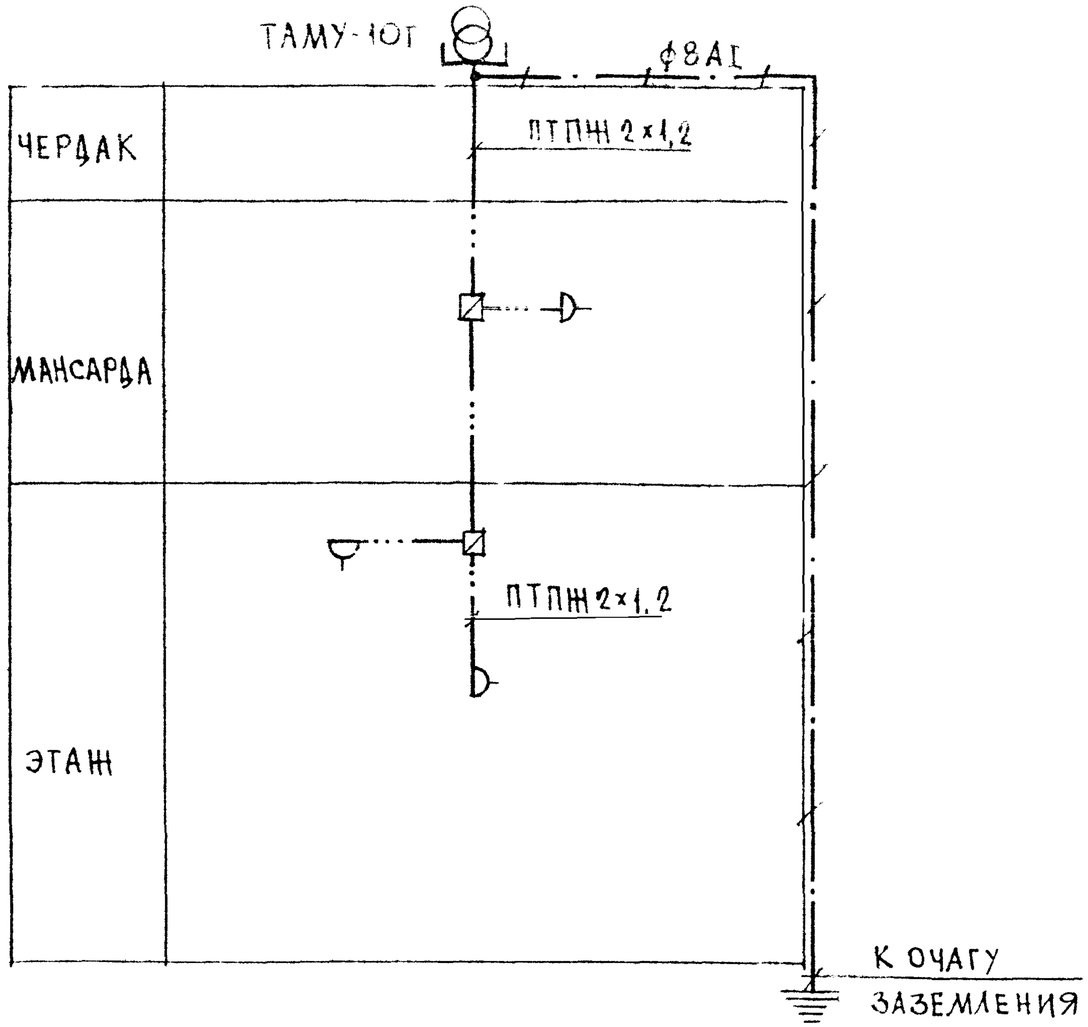

План кровли

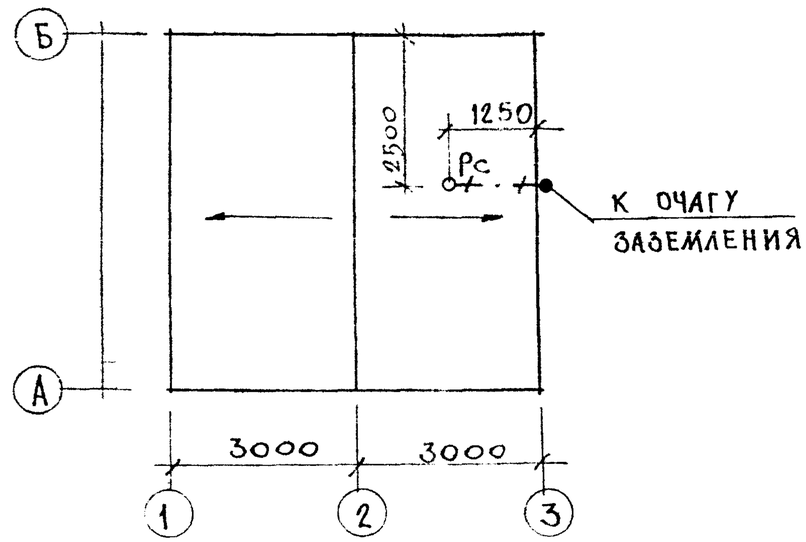

Установка радиостойки уточняется по месту строительства в зависимости от внешних условий прохождения радиофидера.

Н. контр.	Берховский		
Нач. отд.	Градовкин		
Гл. инж. пр.	Верховский		
ГИП	Бородкин		
Рук. гр.	Петрова		
Исполн.	Логинова		
Провер.	Петрова		

Привязан

Инв. №

189-000-362.85 СС

Одноэтажный летний садовый домик с мансардой

Стадия	Лист	Листов
Р	2	

Схема расположения устройств связи. План кровли.

ЦНИИЭП граждансельстроя

Инв. № подл. | Подпись и дата | Взам. инв. №

17-3366-4

Типовой проект 189-000-362.85 Альбом I

План этажа

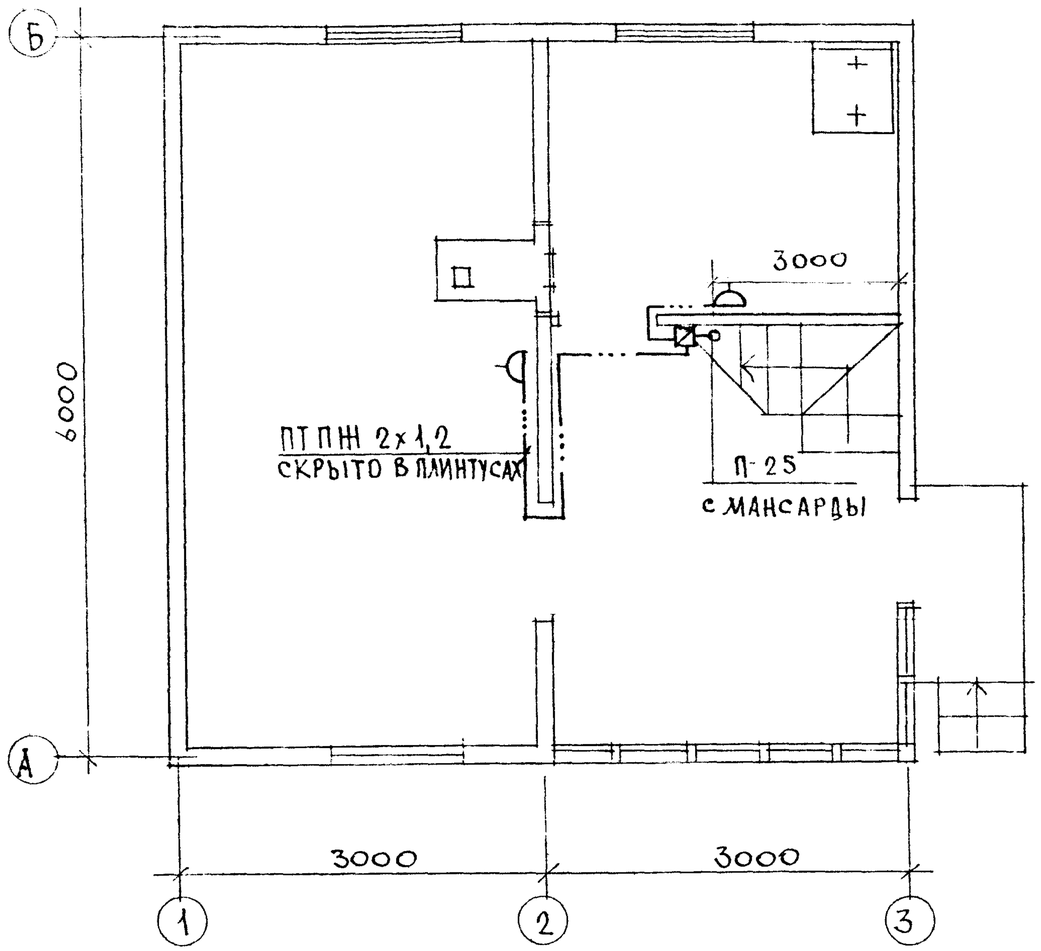

План мансарды

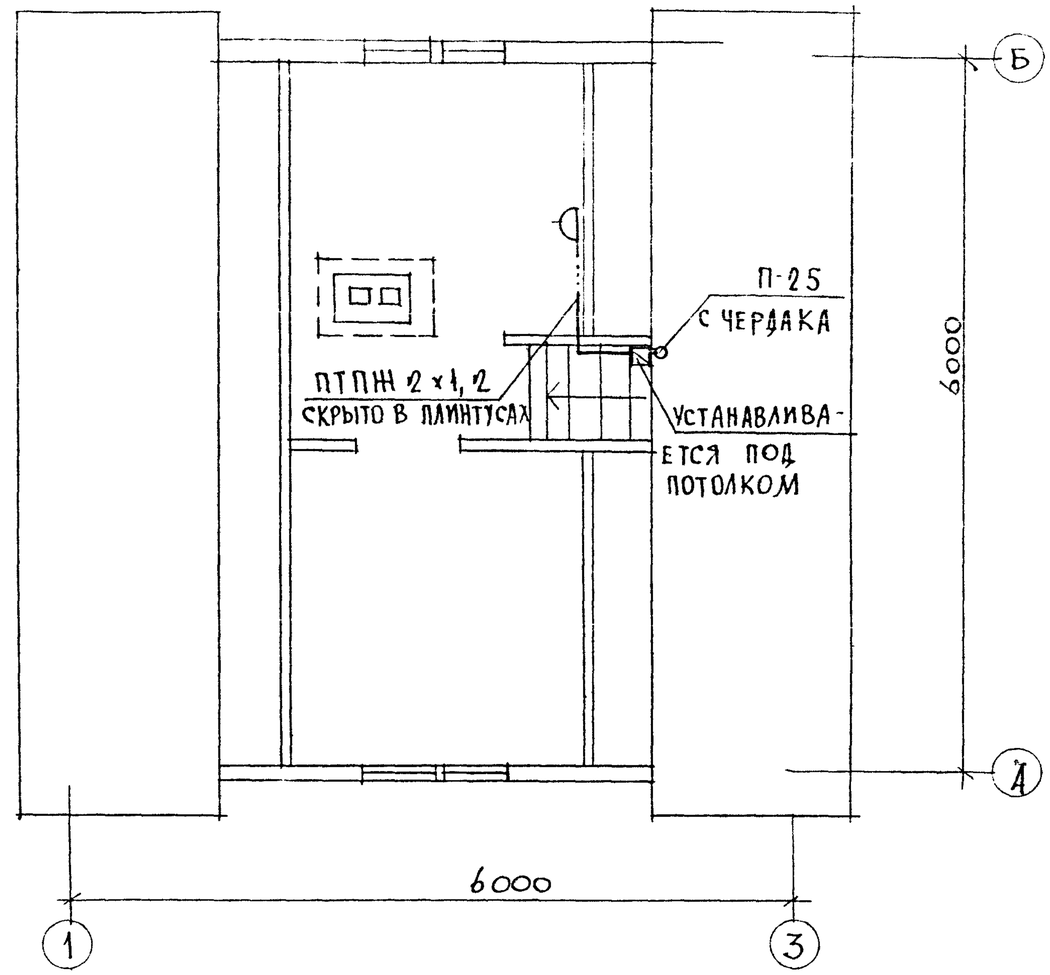

Установка радиостойки уточняется по месту строительства в зависимости от внешних условий прохождения радиофидера.

Н.контр.	Верховский		
Нач.отд.	Головкин		
Гл.инж.отд.	Верховский		
ГИП	Бородкин		
Рук.гр.	Петрова		
Исполн.	Логинова		
Провер.	Петрова		

189-000-362.85 СС

Одноэтажный летний садовый домик с мансардой

Стадия	Лист	Листов
Р	3	

План этажа и мансарды

ЦНИИЭП граждансельстрой

Привязан

Инв. №

Инв. № подл. 17-3366-5 | Подпись и дата | Взам. инв. №

21896-01 33

Позиция	Наименование и техническая характеристика оборудования и материалов. Завод-изготовитель (для импортного оборудования-страна, фирма)	Тип, марка оборудования. Обозначение документа и номер опросного листа	Единица измерения		Код завода изготовителя	Код оборудования, материала	Цена единицы оборудования тыс. руб.	Количество	Масса единицы оборудования кг
			Наименование	Код					
1	2	3	4	5	6	7	8	9	10
	I Электрооборудование и материалы, поставляемые заказчиком								
	I.I. Комплектные устройства для распределения энергии при напряжении до 1000 В								
1	Щиток квартирный с счетчиком СО И446	ЩКИ8502-УХА4	К-Т	671		343433		1	
	I.2. Комплектные устройства с предохранителями и выключателями								
1	Коробка	У-994	К-Т	671		3464741215		1	
2	Предохранитель на 20А с фарфоровой крышкой однополюсн. резьбовой	Ц-27	шт	796		342427		1	
	I.3. Оборудование осветительное								
1	Светильник настенный	НБ005×60	шт	796		346111		1	
	Лампа накаливания	Б220-40	шт	796		3466125106		1	
	I.4. Кабельные изделия								
1	Кабель сечением 3×10 мм²	АНРГ-660	м	006		3522341133		10	
2	Кабель сечением 3×2,5 мм²	АНРГ-660	м	006		3522341130		25	
3	Кабель сечением 2×2,5 мм²	АНРГ-660	м	006		3522341115		70	
	2. Оборудование, поставляемое подрядчиком								
	2.1. Установочные изделия								

Типовой проект 189-000-362.85 Альбом I

Инв. № подл. 17 3366-6 | Подпись и дата | Взам. инв. №

Привязан

Инв. №

189-000-362.85-ЭО СО

Н. контр.	Верховский	
Нач. отд.	Головкин	
Гл. и отд.	Верховский	
ГИП	Курочкин	
Рук. гр.	Соловьева	
Исполн.	Крутова	
Провер.	Соловьева	

Спецификация оборудования

Стадия	Лист	Листов
Р.П.	1	2

ЦНИИЭП Граждансельстрой

Позиция	Наименование и техническая характеристика оборудования и материалов. Завод-изготовитель (для импортного оборудования - страна, фирма)	Тип, марка оборудования. Обозначение докум. и номер опросного листа	Единица измерения		Код завода изготовителя	Код оборудования, материала	Цена единицы оборудования тыс. руб.	Количество	Масса единицы оборудования кг.
			Наименование	Код					
1	2	3	4	5	6	7	8	9	10
1	Патрон подвесной пластмассовый	ИНД. 0104	шт	796		346411		1	
2	Клемма люстровая	КЛ - 2,5	шт	796		3449633102		4	
3	Розетка штепсельная 2-х полюсная с 3-м заземляющим								
	контактом для открытой установки 6А, 250В	У - 210	шт.	796		346443		1	
4	Розетка штепсельная 2-х полюсная для открытой								
	установки 6А, 250В	ИНД. 0322	шт.	796		346443		8	
5	Выключатель одноклавишный для открытой установки								
	6А, 250В	ИНД. 0202	шт.	796		346421		4	
6	То же, сдвоенный	ИНД. 0281	шт.	796		346423		1	
7	Выключатель брызгозащищенный 6А, 250В	ИНД. 0262	шт.	796		346426		1	

Альбом I

Типовой проект 189-000-362.85

Инв. № подл. 17-3366-7 | Подпись и дата | Взам. инв. №

Привязан

Инв. №

189-000-362.85-ЭО.СО

Лист 2

21896-01 35

Позиция	Наименование и техническая характеристика оборудования и материалов. Завод-изготовитель (для импортного оборудования - страна, фирма)	Обозначение документа и номер опорного листа	Единица измерения: Наименование	Единица измерения: Код	Код завода изготовителя	Код оборудования, материала	Цена единицы оборудования тыс. руб.	Количество	Масса единицы оборудования кг
1	2	3	4	5	6	7	8	9	10
	I Оборудование и материалы, поставляемые заказчиком								
	Радиофикация								
	Абонентский трансформатор	ТАМУ-10Т							
		ТУ45-74.7ТО							
		473 004 ТУ	шт	796		529535		1	
	Коробка ограничительная	УКС-2С							
		ГОСТ10040-75*	шт	796		529533		2	
	Радиорозетка	РПВ-II							
		ГОСТ8659-78*	шт	796		529537		3	
	II Кабельная продукция								
	Провод радиотрансляционный	ПТПЖ 2×1,2							
		ГОСТ10254-75Е	м	006		357300		20	
	III Материалы, поставляемые подрядчиком								
	Радиостойка	РС-1							
		ГОСТ 8715-78*	шт	796		529746		1	

Альбом I

Типовой проект 189-000-362 85

Инв. № подл. 17-3366-8 | Подпись и дата | Взам. инв. №

Привязан

Инв. №

189-000-362.85-СС СО

Н. контр.	Верховский	
Н. отд.	Головкин	
Г. и. от	Верховский	
Гл. сп.	Бородкин	
Рук. гр.	Петрова	
Исполн.	Логинова	
Провер.	Петрова	

Спецификация оборудования

Стадия	Лист	Листов
РП	I	I

ЦНИИЭП граждансельстрой

61896-01 (36)

этот файл скачан с сайта:

www.ArchiveCottege.ucoz.ru

Информационный сайт, посвященный индивидуальному и загородному строительству, на котором можно бесплатно скачать в формате AutoCAD проекты домов, коттеджей, бань, гаражей, бассейнов, садовых беседок, проекты специальных разделов, строительную литературу, программы для расчетов и проектирования, курсовые и дипломные проекты коттеджей, каталоги готовых проектов и полезные статьи о малоэтажном индивидуальном строительстве.